POOL'N Piscina Caja 6,20 MX 2,50 M

con caja de almacenamiento

INSTRUCCIONES DE MONTAJE

(Lea atentamente y conservar para uso futuro)

ProSwell by PROCOPI

ES

1. DESCRIPCIÓN DEL PRODUCTO 0.5

2. Prólogo 5

2.1. ..... de almacenamiento 5
2.2. Un kit ..... sin suelo 5
2.3. La seguridad..... 5
2.4. El montaje 6
2.4.1. El conjunto de los pasos 6
2.4.2. ..... Herramientas 6
2.4.3. Tiempo de montaje 6
2.5. ..... nomenclatura 7
2.5.1. Barquilla de madera y hacer frente 7
2.5.2. Tornillos para la estructura de la cuenca 8
2.5.3. Carpintería metálica para la estructura de la cuenca 8
2.5.4. sistema de filtración de cartucho integrado 9
2.5.5. ..... Accesorios 10

3. MADERA, material natural 10

3.1. diferencia de color 10
3.2. resina de esquí 10
3.3. sales de esquí 10
3.4. Canoso 11
3.5. Las grietas y fisuras 11
3.6. nodos de presencia 11
3.7. moho en la superficie 11
3.8. Madera tope 11
3.9. Bentwood 11

4. TIERRA 12

4.1. Introducción 12
4.2. La realización de la excavación 12
4.2.1. Las cantidades de materiales 12
4.2.2. Excavación 12
4.2.3. ..... drenaje 13
4.2.4. Hérissonnage 13
4.3. La colocación de puntales 14
4.4. Verter la losa de hormigón 15
4.4.1. Refuerzo 15
4.4.2. dimensiones de la losa 15

5. MONTAJE DE LA ESTRUCTURA DE MADERA 16

5.1. Introducción 16
5.2. Aplicación de bandas bituminosas 17
5.3. tablones de montaje 17
5.4. La fijación de los perfiles de revestimiento puntales 19
5.5. Plantea los zapatos y los puntales de madera 19
5.6. tronco conjunto de suela 20
5.7. consolas ponedoras hacer frente 21
5.8. Por el que los refuerzos tronco 21
5.9. La instalación de soportes y soportes de afrontamiento 22
5.10. ..... acabados 22

6. INSTALACIÓN DEL FILTRO 23

6.1. partes ABS para la filtración .... 23 ..

6.1.1. Skimmer 23

6.1.2. Cuerpo de la tobera de descarga 24

6.2. Conjunto de filtro 24

6.2.1. Preparación de la válvula 24

6.2.2. Introducción de la carga del filtro 25

6.2.3. Asamblea del manómetro 25

6.2.4. Implementación del difusor .... 25 ..

6.2.5. Aplicación de la junta tórica ..... tapa 25

6.2.6. La colocación de la tapa 26

6.3. La instalación de tuberías 26

6.3.1. Conexión de la bomba para filtrar 26

6.3.2. Bomba skimmer de inicio de sesión 26

6.3.3. Filtro de conexión Outlet 26

7. INSTALACIÓN revestimiento de sellado 27

7.1. Por el que el riel de colgar 27

7.2. Colocación de sellos autoadhesivos 28

7.3. Colocación de la alfombra del piso 28

7.4. Colocación de la impermeabilización (liner) 28

7.5. La instalación de bridas las piezas de plástico 29

7.5.1. Brida de la boquilla de descarga 29

7.5.2. skimmer novia 29

8. INSTALACIÓN Y hacer frente rejilla ..... segura 30

8.1. La instalación de bordillos 30

8.2. Por el que se rejillas 31

8.2.1. El montaje y el montaje de rejillas 31

8.2.2. Montaje del tronco de bloqueo 32

9. ESCALA y escaleras 32

9.1. Escala inoxidable 32

9.2. Escaleras de madera 33

10. SEGURIDAD 34

10.1. El acceso a la piscina 34

10.2. bomba de filtración y la seguridad de la fuente de alimentación 34

10.3. de seguridad para niños 34

10.4. La seguridad de todos los usuarios 35

10.5. placa de seguridad 35

11. TRATAMIENTO DE AGUA 36

11.1. La filtración del agua 36

11.1.1. Uso de la válvula de filtro multicanal 36

11.1.2. Configuración de servicio del filtro 36

11.1.3. lavar el filtro 37

11.1.4. Tiempo de funcionamiento de la filtración 37

11.2. El mantenimiento de la calidad del agua 38

12. Mantenimiento de la piscina POOL'N CAJA 38

12.1. Mantenimiento de la estructura 39

12.2. el establecimiento de la cuenca de invierno 39

13. CONDICIONES GARANTIA 40

13.1. Garantía elementos de madera .... 40 ..

13.2. Garantía de accesorios 40

13.3. Garantía forro 40

13.4. Filtro de arena garantía 41

13.5. Garantizar la bomba de filtración 41

13.6. partes de garantía de ABS (descarga skimmer) 42

13.7. ..... acero de garantía de ancho 42

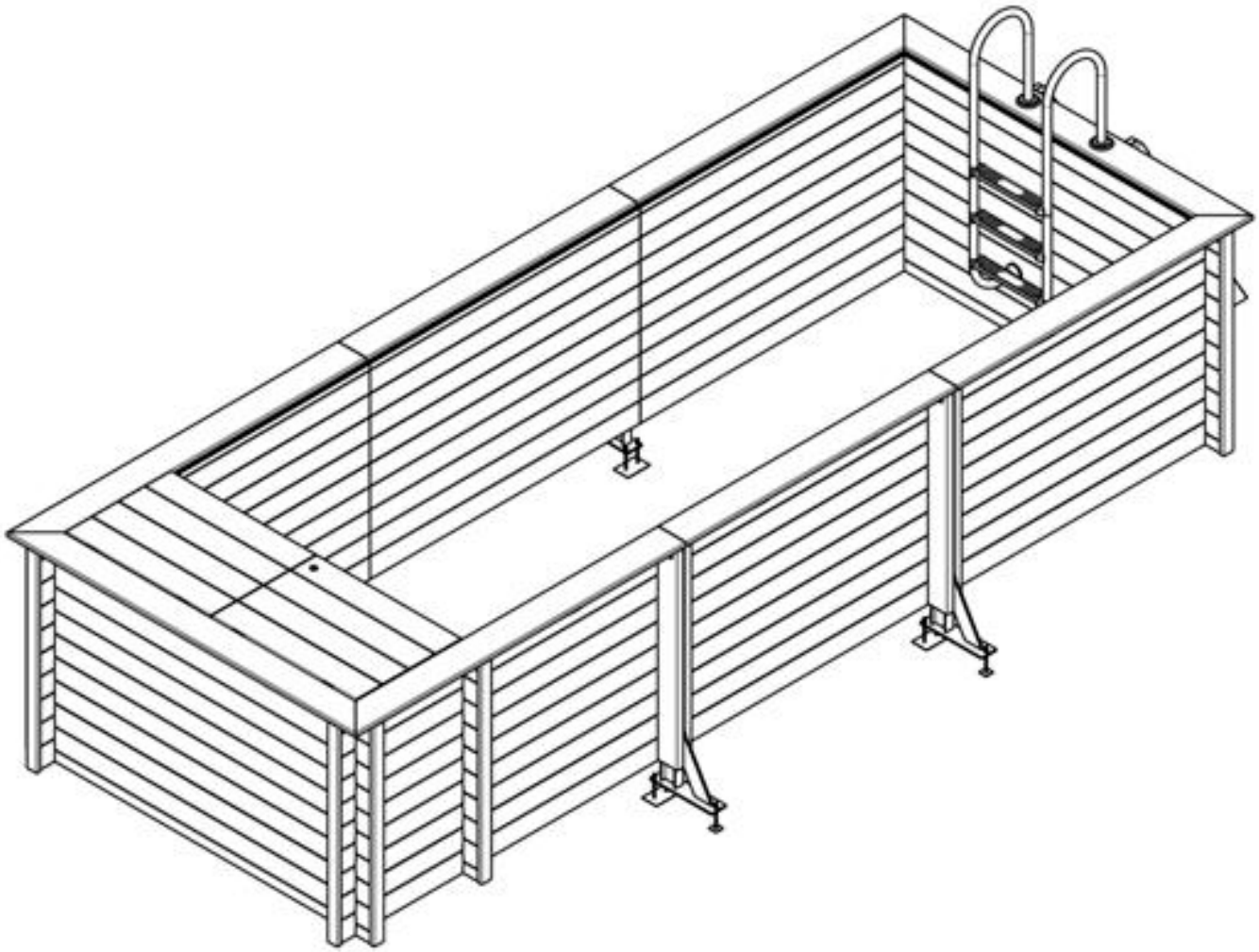

1. DESCRIPCIÓN DEL PRODUCTO

La piscina POOL'N BOX es una innovación: que combina las ventajas normalmente reservadas para las piscinas de alta gama, y los beneficios prácticos estanques más pequeños. Gracias a sus dimensiones compactas, se instalan siempre que lo desee.

Todo funciona con piscina POOL'N caja, que encaja en todas partes, y se movió sin papeleo, ya que su agua es inferior a 10 m².

2. PRÓLOGO

Almacenamiento de documentos (manuales y factura) después de la instalación de su piscina, éstas serán esenciales para la futura demanda de nosotros.

Tomamos gran cuidado en la preparación de su piscina, sin embargo, ciertas precauciones son necesarias para la instalación y el uso adecuado de la misma. Por lo tanto, se recomienda encarecidamente leer detenidamente las instrucciones antes de empezar el montaje y consérvelo para futuras referencias relacionadas con el uso y el mantenimiento de su piscina. Para cualquier reclamación, será necesario indicar el número de agrupación de trazabilidad en la parte posterior del manual.

2.1. almacenamiento

Si no desea montar su piscina de inmediato, es necesario almacenar adecuadamente su paquete sin desembalar, en un lugar fresco y ventilado, o en su defecto, fuera del tiempo y del sol. El propósito es principalmente para evitar la deformación de los elementos de madera que hacen que el montaje de unión.

anormalmente madera deformada sólo podía ser el resultado de las condiciones de almacenamiento roto después de la entrega. Sin embargo, si tuviera que desempaquetar su piscina, sería imprescindible repalletiser paquete de madera y la correa de nuevo.

Una vez que la estructura de madera de desempaquetado, el montaje debe hacerse dentro de 24 a 48 horas. También se recomienda al almacenamiento, después de quitar el embalaje, para insertar pequeñas piezas de madera (palos, campos planos) entre cada nivel de la madera para promover el flujo de aire.

2.2. A sin suelo kit

El kit se suministra un kit para piscina sobre tierra. Si desea enterrar (total o parcialmente) la cuenca, esto requiere una aplicación en particular. Tiene que ser:

- para realizar una búsqueda en el terraplén
- la instalación de un drenaje y eficaces pozos de alivio y adaptado a la tierra en la periferia de la losa;
- proteger las paredes subterráneas con una fundación especial película de plástico;
- relleno de la excavación con gravilla 10/20. Los suministros no están

incluidos en este kit.

2.3. La seguridad

- Su instalación eléctrica debe cumplir en Francia en la norma C15-100, y fuera de Francia a la legislación aplicable en el lugar de instalación. Usted tendrá que proporcionar en particular en el suministro eléctrico de la bomba de un dispositivo de protección diferencial de 30 mA. No dude en llamar a un profesional para asegurar la conformidad de la instalación.
- El uso de la piscina de los niños debe estar bajo supervisión de un adulto. Esta piscina es para uso estrictamente personal.

- No se recomienda colocar una piscina bajo los árboles y prohibido construir debajo de líneas eléctricas.

- Recuerde que debe retirar la escalera exterior de madera después de cada uso para eliminar el acceso a la piscina sin supervisión.
- Recomendamos que usted asegura el acceso a la piscina por uno de los medios de protección definido por las normas NF P 90-306,307,308,309 a saber: de barrera protectora, alarma, cobertura de seguridad, refugio.

- Esta piscina es para uso estrictamente personal.

2.4. El montaje

2.4.1. Los pasos de montaje

- la realización de excavaciones
- puntales de montaje
- vertido de la losa
- el montaje de la estructura de madera
- el establecimiento de filtración y piezas de plástico
- el montaje de la reducción de escala
- la colocación de la impermeabilización
- por el que se brocales y acabados
- instalación eléctrica

2.4.2. instrumentos

Aparte de explanación equipos necesarios para llevar a cabo la excavación y la losa de hormigón, le aconsejamos que equipa el siguiente equipo:

- Herramientas de medición: cinta métrica, línea de tiza, gran nivel de burbuja
- mazo
- taladro o percusión taladro con diámetro de la broca de albañilería 10 mm
- Destornillador con un conjunto de bits, un destornillador, destornillador Phillips, diámetro de la broca 10 mm
- herramientas de corte: cortador, sierra para metales, sierra de perforación de diámetro 60 mm
- llave o toma de corriente (13 y 17), juego de llaves allen
- herramientas de acabado: el papel de lija, cal fina, cepillo
- herramientas para el dimensionamiento de la tubería: papel de lija de grano medio, separador de PVC.

2.4.3. tiempo de montaje

Excavación y movimiento de tierras:	**1-2 días dependiendo del material usado**
Estructura metálica :	**½ día (2 personas)**
Vertido de la losa:	**½ día (2 personas) dependiendo del material utilizado**
Marco de madera:	**1 a 2 días (para 2 personas de la losa de tiempo de secado)**
secado a fondo de la losa:	**21 días (3 semanas)**

2.5. nomenclatura

2.5.1. Barquilla de madera y brocales

MARK CANT	DESCRIPCIÓN
la	22 pared de álabe 2332 × 145 × 45 mm, macho / hembra B
	3 pala de pared 2332 × 78 × 45 mm, varón C
	2 pared de álabe 2332 × 45 × 137 mm, D hembra
	1 pared de pala de 2332 × 145 × 45 mm, macho / hembra E skimmer
	1 cuchilla pared 1 604 × 137 × 45 mm, skimmer hembra F
	1 cuchilla pared 528 × 137 × 45 mm, skimmer hembra G
	1 pared de álabe 2332 × 145 × 45 mm, descargue H
	18 cuchilla de pared 1 908 × 145 × 45 mm, macho / I hembra
	2 cuchilla pared 1908 × 70 × 45 mm, J hembra
	18 pared de álabe 2031 × 145 × 45 mm, macho / hembra K
	1 cuchilla pared 2031 × 70 × 45 mm, recto hembra L
	1 cuchilla pared 2031 × 70 × 45 mm, hembra izquierdo M
	1 cuchilla pared 2264 × 70 × 45 mm, hembra recto N
	1 cuchilla pared 2264 × 70 × 45 mm, hembra izquierdo O
	18 pared de álabe 2264 × 145 × 45 mm, macho / hembra 8 que cubre el perfil 1
	290 × 137 × 45 mm para puntal 2
	puntal 1 285 × 145 × 45 mm pin 1 Refuerzo 686 × 83 ×
	45 mm pin 10 Refuerzo 686 × 145 × 45 mm pin 15 Consola de
	afrontamiento
	10 Acabado perfil 1295 × 70 × 45 mm, 1330 mm Ht pino 1 tasseau
	skimmer 200 × 25 × 25 mm P
	2 Pino solo afrontamiento de 1838 × 195 × 28 mm Q
	1 solo perno de Margelle 2015 × 195 × 28 mm / corte recto R
	1 solo pino afrontamiento 2015 × 195 × 28 mm / cortador dejó O
	1 pino solo afrontamiento 2248 × 195 × 28 mm / corte recto T
	1 solo pasador Margelle 2248 × 195 × 28 mm / U sección izquierda
	2 Pino solo Margelle 2370 × 195 × 28 mm 7 Pino solo
	afrontamiento 985 × 180 × 28 mm 1 solo pasador de
	afrontamiento 985 × 180 × 28 mm bloqueo 4 tasseau rejilla de
	650 × 70 × 28 mm 1 tasseau rejilla de 435 × 90 × 28 mm 2
	cantidad escalera de pino, Ht 1330 × 94 × 35 mm 2 escalera
	pieza de apoyo
	4 escalera pin 600 × 145 × 28 mm

2.5.2. Tornillos para la estructura de la piscina

CANT	DESCRIPCIÓN	BOLSA	FUNCIÓN
24	tuerca M10 de acero galvanizado	la	la fijación de los tres cilindros en cada uno de IPE 4 (6x4)
4	Perno M10x130 A4	B	zapatos que se fijan en la losa (2x2)
80	plana tornillo de cabeza 5x40 A4 Torx acero inoxidable roscada 25 mm	C	cuchillas de bloqueo uno con el otro en ECI
	torx inoxidable de tornillo 40 de la bisagra 6x30 A2	D	pared de fijación de cuchillas en el IPE desde el exterior de la cuenca (9x4)
32	Tornillo de cabeza avellanada de 5x60 torx inoxidable A2 F ello EETE de 35 mm	G	bordillos de bloqueo en las consolas
230	acero bisagra tornillo de acero torx 6x20 A2		soportes de fijación rodea y soportes (136) de bloqueo de la cofia (88) delantero de fijación (2) y el soporte de skimmer (4)
90	plana tornillo de cabeza 4x35 A4 Torx acero inoxidable roscada 20 mm	H	La fijación de los colgado bajo curbstone
30	punta de la cabeza del braguero 2,8x60 inoxidable A2	yo	fijación de perfiles de acabado a la pared (3 puntos × 10 perfiles = 24)
1	Torx T20, T25 y T30	J	instrumentos
1	taladro de madera 4x75 mm		
22	de cabeza avellanada tornillo torx galvanizado 5x60 F ello EETE de 35 mm	K	montaje de escaleras de madera de fijación de los pasos 4 al 2 por cantidades + 3 appu yo
2	grenoui l época + gancho yo nox A2		fi xat yo uno de la flecha ella e en bo yo s
12	Avellanada 4x25 tornillo de cabeza galvanizado torx		- la fijación de la pared de placa de seguridad (4) - sujetador de palanca y el gancho de escalera (8)
93	plana tornillo de cabeza 5x80 A4 Torx acero inoxidable roscado 50 mm	la	- patas de fijación pared de fuerza de madera (9x2) - fijación de envases IPE (IPE 6 x 4 de tornillo: 24) - ajuste rodea consolas en las paredes (15) - Seguridad patas de fijación en la pared (4x4) - el montaje de la plataforma de filtración (4x2 + 4x5)
36	plana tornillo de cabeza 5x40 A4 Torx acero inoxidable F ello 25 mm de verano	Z	montaje de la rejilla (4 x 8 rodea cuatro)
24	tornillos fra cabeza yo sée 4x35 yo a2 nox		fi xat yo que CHARN yo épocas
4	bisagra 60x40x1,5 yo nox 304L		
1	cerradura de llave y cerradura delantero		

2.5.3. Carpintería metálica para la estructura de la piscina

CANT	KIT DE	DESCRIPCIÓN	CANT
1	**kit de sujetadores**	vér yo No se arr yo época ¡ fuerza ambe	4
		vér yo sin previo ¡ fuerza ambe	4
		Soporte línea l el d ' ang l e, dobles	4
		soporte Margel l e dro yo usted	10
		Soporte borde izquierdo	10
1	**carpintería metálica kit**	Soporte del skimmer ' tro yo sseur 3 mm yo nox 304 L , Urba yo no	1
		de espesor de acero inoxidable Sabot 3 mm 304L, Urban	2
4	**IPE 1433 × 1000 × 55 mm / post con strut**		

2.5.4. sistema de filtro de cartucho integrado

CANT	DESCRIPCIÓN
1	bomba P-AM 4 M-1 50 Hz
	arena de filtración 0,6 / 1,25 en 25 kg bolsa 2
	tapa de invierno 1 "1/2 # 10 1
	tanque desnuda para f ello ser P-LAN 400, gr yo s 1
	P l f ancher ello trating para f ello muy FI P-400, blanco 1
	tubo del cuello l CE t Eur 265 mm fi l PF sea yo 400 1
	tapa de tubo de PVC yo amètre 50 1
	D yo ffuseur fi l ser P-1 FI 400/500
	este yo maint nture yo en f ello ser P-FI 400/400 EH, 1 negro
	La cubierta está l e desnuda para f yo filtro de P FI-400 / EH 400, gr yo s 1
	jo yo tor nt yo 330x8 que NBR45Sh bolsa de PF yo 400 tapa. 1
	válvula con j o yo n t para F ello ser P-400 y FI 500 1
	bares calibre D50-2,5 SA con la junta y la tuerca 1
	jo yo tor nt yo que 13x2.5 NBR 70SH-P FI 1
	bajo purga tapón P 400 1-FI
	conector de varilla l e dro yo tf yo xe, 2 "blanco x38 la la unidad 2
	conector de varilla l e 50x38, Negro 1
	El acoplamiento de 50 x 38 transparente 1
	conector de varilla l e dro yo tf yo xe, 50 x 38, b l 7 ANC
	co lll st TORRO 35-50 / 12 W4 A2 1
	tubo ' hu ello ES ili cono 20 m l
1	cuello de la olla l e Gr yo ffon WDF-05 125 ml 1
	TEF l uno l argeur 12 mm, rou l agua 12 m ep: 0,08 mm 3
	segmentos de tubo de PVC semirrígido Ø38 gris: 47 cm (de bomba / filtro), 61 cm (skimmer / bomba), 2,1 m (filtro / descarga)

2.5.5. accesorios

CANT	DESCRIPCIÓN
1 aviso	
1 Placa de aviso de seguridad para la unión al bolsillo de la pared 1	
con documento de seguridad	
1 Una lámina bituminosa para aislar las paredes de madera de la losa 1 de hormigón revestimiento de	
rodillo PVC plastificado negro para proteger las cabezas de los tornillos 1 Mat 1	
	El revestimiento gris
13 bar 1,18 m PVC para la suspensión de la Escala de revestimiento 1	
de acero 3 pasos 2 contra el soporte escala	

3. MADERA, material natural

material natural, la madera puede naturalmente presentes imperfecciones.

Esto es normal y no afecta a la durabilidad del producto. Algunos de ellos son superficiales y, por tanto, no entran en la garantía de nuestros productos.

3.1. sombra de diferencia

Todas las especies de madera tienen variaciones en el color. El tratamiento refuerza el material porque el producto penetra más o menos de acuerdo con la densidad, y veteado. La exposición de madera exterior mitiga significativamente estas variaciones de color.

3.2. resina de esquí

Cuando el tratamiento autoclave de maderas blandas, el vacío alterna y la presión pueden conducir a la superficie de la madera del residuo pegajoso de resina. Para eliminar, simplemente raspar suavemente con una herramienta adecuada sin tocar la madera.

La gasolina es trementina, que también es eficaz, pero puede manchar los medios de comunicación si se utiliza en cantidades excesivas.

3.3. sales de esquí

La madera tratada en autoclave muestran con frecuencia pequeñas manchas verdes en la superficie. Si se desea, se puede lijar ligeramente.

Este color desaparecerá con el tiempo.

3.4. encanecimiento

La acción del Sol y la Luna de los bosques conduce a un envejecimiento función y inevitable. lo Se trata de una fenómeno natural que no daña la resistencia del producto es posible que algunas piezas de madera ya tienen grisaillements relacionados a las condiciones de almacenamiento de los distintos componentes de la estructura. La piscina entera tendrá un color incluso después de unos meses de exposición.

3.5. Las grietas y agrietada

La madera está sujeta a variaciones dimensionales en función de la humedad y la temperatura. Cuando se seca, se contrae de forma desigual, lo que resulta en la aparición de ranuras. Estos pueden ser impresionantes. Sin embargo, cuando no perjudiquen las características mecánicas del producto y por lo tanto no entran dentro de la garantía.

3.6. nodos Presencia

Los nodos se corresponden con el rastro de las ramas del árbol. Su número y tamaño dependen del tipo de madera y la clasificación a cabo. En jardinería, se aceptan los miembros nudos y nudos pequeños.

3.7. moho en la superficie

Los bosques son susceptibles al moho, causada por hongos. Pueden ser presentados a partir "Azulado", especialmente coníferas. Este fenómeno superficial, reforzada por el calor, la humedad y la falta de ventilación, se caracteriza por manchas que van de azul claro a azul oscuro. Un simple toallita los elimina.

Recordemos que la madera tratada Clase 4 son naturalmente protegido contra el ataque de hongos pueden distorsionar sus propiedades físicas y mecánicas.

3.8. dedo ensambló la madera

Para proporcionar una alta calidad en la elección de nuestros bosques, meticulosa clasificación se realiza antes de cepillado, lo que nos lleva a extraer una porción del volumen si las dos partes están defectuosos. Estas maderas son entonces actualizados unión (ver foto). Esto no hace más penaliza a sus características mecánicas.

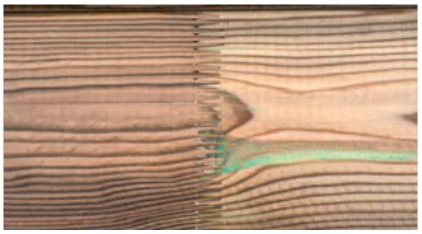

3.9. madera curvada

Debido a la presión constante del agua, es posible ver que las paredes de la piscina arco longitud es de manera moderada en el tiempo.
Este fenómeno, debido a las propiedades naturales de la elasticidad de la madera, estabilizarse, y en ningún caso conducir a una ruptura de listones de madera. No hay un defecto, y no puede conducir a la activación de la garantía

4. TIERRA

4.1. introducción

Después de determinar el lugar ideal para su piscina (se prefiere una orientación del skimmer hacia los vientos dominantes), primera cuenta de las excavaciones necesarias para la realización de la losa que sellará la estructura metálica y la garantía de la parte inferior de su estanque. Si es necesario obtener ayuda de un profesional.

Está estrictamente prohibido para rellenar para obtener una superficie plana, porque el hérissonnage y la losa siempre deben estar sentados en un terreno estable.

Esta sección se describe la tierra, se dan indicaciones teniendo en cuenta la presencia del sistema de drenaje que permite que total o parcialmente entierren la piscina. En el caso de una instalación sobre el suelo, el sistema de drenaje es superfluo. La excavación y la baldosa será entonces rectángulos de 6900 mm de largo y 3.190 mm de ancho.

4.2. La realización de la excavación

4.2.1. Las cantidades de materiales

Los materiales necesarios se dan en la siguiente tabla: Volumen estimado de hérissonnage

	2,5 m^3	20/40 grava
superficie geotextil (fondo)	20.5 m^2	no tejido sintió
Polyane superficie	20.5 m^2	lámina de polietileno
longitud teórica de drenaje Ø80 mm	20,5 m	PVC
reforzamiento	22 m	Tipo ST25C de hierros
Losa de 15 cm de espesor	3.5 m^3	C25 concreto / 30
capa de protección para la pared enterrada (rodillo 1,5 m de altura)	21 ml	polietileno
banco	10 m^3	grava rodó 10/20

4.2.2. excavación

Realizar una excavación, cuya anchura y longitud son aquellos dentro de las paredes de la piscina aumentó en 0,55 m alrededor de la cuenca es decir 6,90 x 3,19 m.

- Si desea enterrar por completo la piscina (por debajo de los bordillos a ras de suelo), la profundidad de la excavación debe ser 1,56;
- En el caso de una piscina sobre el suelo, de modo que la losa quede al ras del suelo, la búsqueda debe ser profundo 0,26 m;
- En el caso de una piscina semi-enterrada, la profundidad de excavación está libre. Por ejemplo, si desea que su piscina semi-enterrada de 1 m (33 cm dejando visible), la profundidad de la excavación debe ser de 1,26 m.

4.2.3. drenaje

Si va a enterrar el estanque, la instalación de drenaje en toda la periferia exterior. Este drenaje tiene un diámetro de 80 mm se debe conectar a un pozo de alivio situada en una esquina, el borde exterior de la excavación. **Este pozo debe ser más profunda que 0,5 m por encima del fondo de la excavación** y tienen un diámetro mínimo de 0,3 m para el paso de una bomba de drenaje en el pozo de alivio.

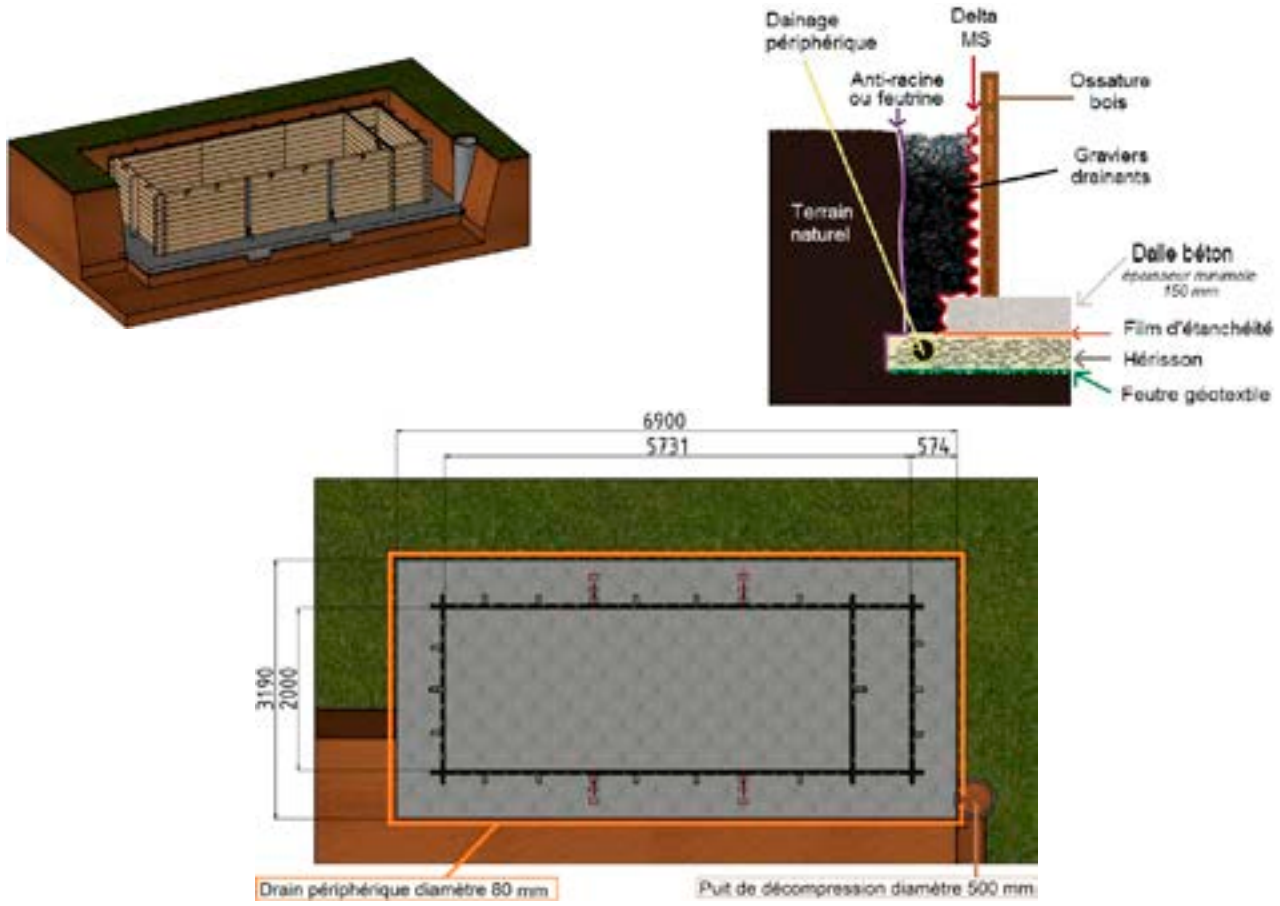

Figura 1 - superficies de montaje del sistema de drenaje

4.2.4. Hérissonnage

Enderezar el mejor la superficie de la fondo de la zanja, y desenrollar son un geotextil que cubre todo el fondo de la excavación. Realizar una hérissonnage usando grava 20/40 mm en una altura de 110 mm en el perímetro de la excavación. Bueno grava compactación garantizar la limpieza del fondo de la zanja, y de este modo facilitar la instalación de la estructura metálica. Eliminar la grava en los lugares resaltado en la
Figura 2 disponer cuatro cavidades 50 × 650 mm y profundidad de 90 mm con respecto a la superficie de la hérissonnage grava. Estas cavidades están diseñadas para alojar los tirantes de acero que, cuando se establece en el hormigón, se asegurará el mantenimiento de la estructura.

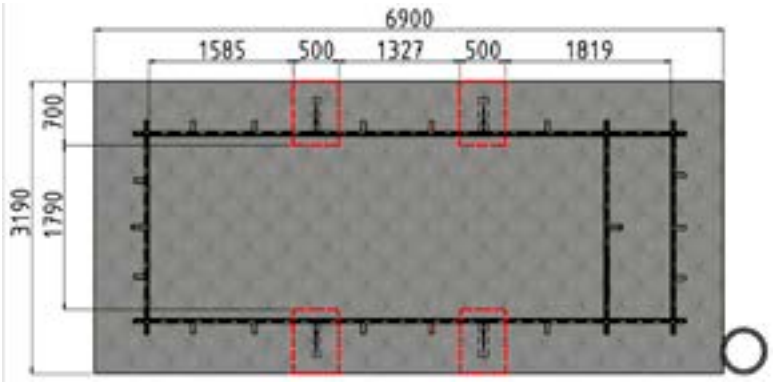

Figura 2 - Parcelas de cavidades destinadas a acomodar los puntales

4.3. La colocación de puntales

Instalar los puntales en cada una de cuatro localizaciones después de cilindros pre-equipada (*Figura 3*). Utilice dobles cilindros 4 y 4 cilindros individuales 24 y las tuercas de 10 mm de diámetro (paquete A), las tuercas de los anteriores siendo a subir después de las tuercas de ajuste de altura desde abajo.

Es imperativo que el puntal no excede el nivel del curso de nivelación (nivel correspondiente a la parte inferior de la cofia), después de ajustar los cilindros de los puntales. Es contra por no molestar a la parte superior del puntal es de 1 hasta 2 cm por debajo de la cuenca nivelado.

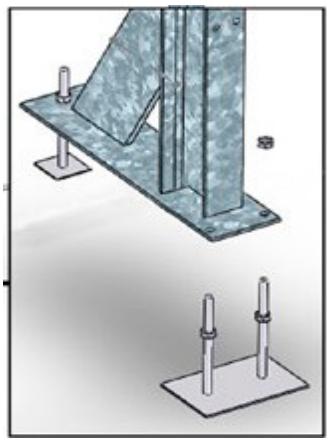

Figura 3 - La instalación de los cilindros en las piernas de fuerza

Después del montaje, realizar los ajustes para la correcta colocación de puntales y comprobar cuidadosamente: la plomada, el nivel y la alineación de los puntales. De manera que los puntales se mantienen en su sitio después de este ajuste, se puede pre-sellado con una pequeña cantidad de hormigón.

TIP : Puede utilizar puntales para materializar la altura que tendrá la losa de hormigón una vez terminado. Para ello, tomando como nivel 0 el curso de nivelación de su piscina (por debajo de los bordillos, véase *Figura 4*) la medición de 1.303 metros y trazar una línea en el lado de la parte frontal del puntal. Esta función será el valor finito de la losa de hormigón.

Tenga especial cuidado para lograr estos pasos de montaje, que condicionan el resultado y la calidad final del montaje de su piscina. La posición incorrecta de los puntales puede causar la incapacidad para subir las paredes de la piscina. Compruebe que todos los lados de la *Figura 4* se cumplan antes de proceder al siguiente paso.

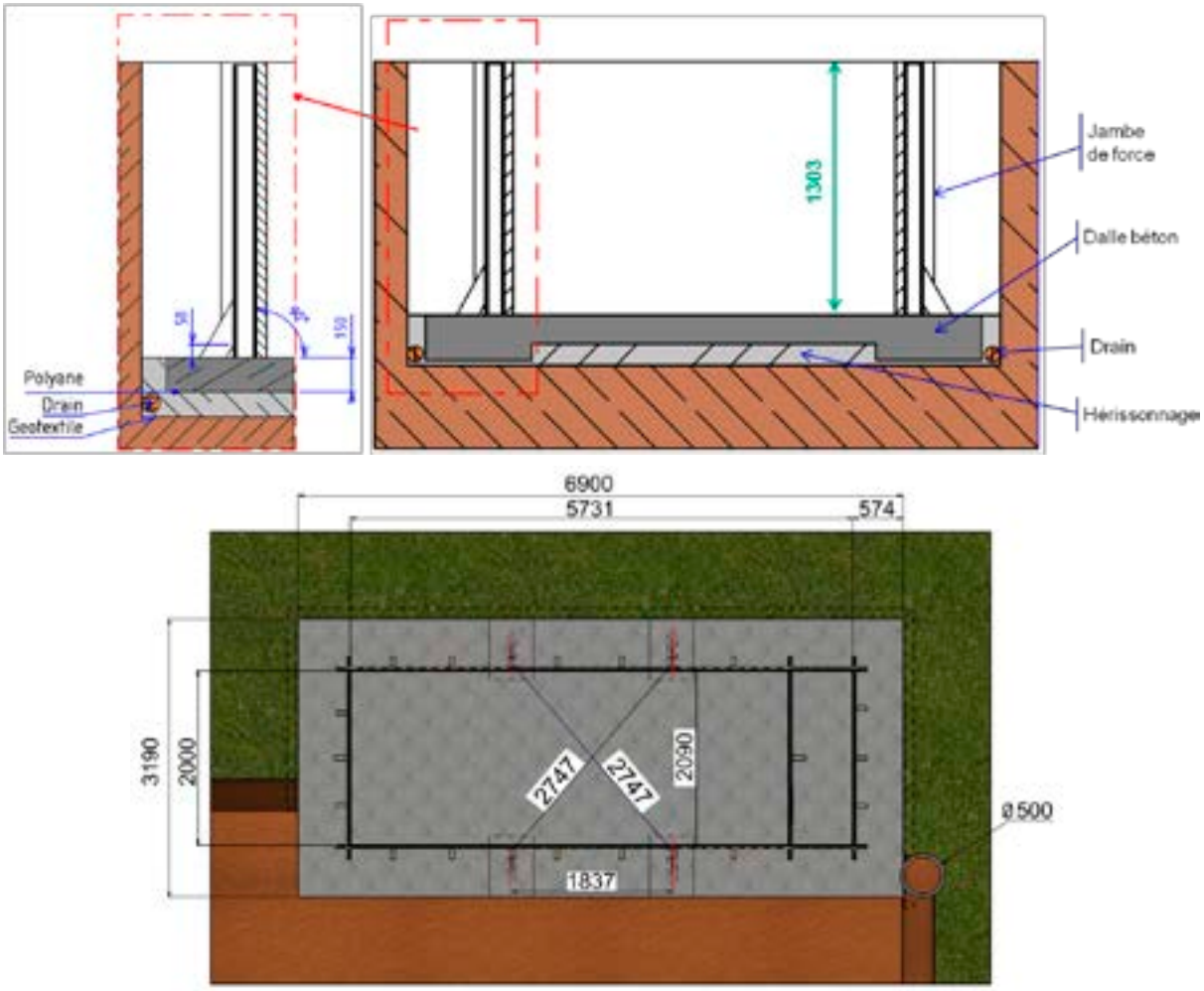

Figura 4 - Posicionamiento de puntales

4.4. Verter la losa de hormigón

4.4.1. reforzamiento

Antes de verter el hormigón, hacer que pone el refuerzo superior de malla soldada (tipo ST25C) en todo el fondo de la excavación (permita afueras de abstinencia de 3 a 5 cm). Un recorte para el paso de los puntales necesarios.

La malla debe superponerse de dos azulejos y un medio, y estar unidos entre sí mediante el uso de lazos de alambre. Se debe elevar el enrejado utilizando cuñas de modo que está en medio del espesor de la losa.

En el caso de la utilización de un hormigón autonivelante, debe instalar un polietileno como barras de refuerzo, porque el hormigón es muy fluido y puede extenderse entre la excavación de grava. El hormigón utilizado debe ser C25 / 30 tipo mínimo.

4.4.2. dimensiones de la losa

Las características de la losa de hormigón se dan en *La Figura 5.*

dimensiones de la losa son tales que los pies de la escalera exterior de madera de la piscina no se basan en la losa de hormigón. Sin embargo se recomienda para hacer el resto, si es posible en un elemento sólido (losa de hormigón o bloques, por ejemplo).

Al verter la losa a lo largo del fondo de la excavación, asegúrese de que el refuerzo superior está insertada de forma adecuada en el hormigón: **la capa de hormigón por encima de la de refuerzo debe ser de al menos 3 cm.** Consulte la *Figura 5* para determinar la profundidad de la losa a hundirse: debe tener un grosor de 150 mm, y será tal que la altura de la superficie de la losa y la parte superior de la búsqueda es 1.303 mm si quieres la piscina para ser enterrado.

Realizar una actualización y un suavizado tratado de evitar defectos en la superficie, que necesariamente han de corregir más adelante.

La losa constituye el asentamiento de la estructura de madera. Si no se nivela que será notable una vez que la piscina embalse. Del mismo modo, los defectos superficiales excesivas afectan a la calidad del fondo de su piscina

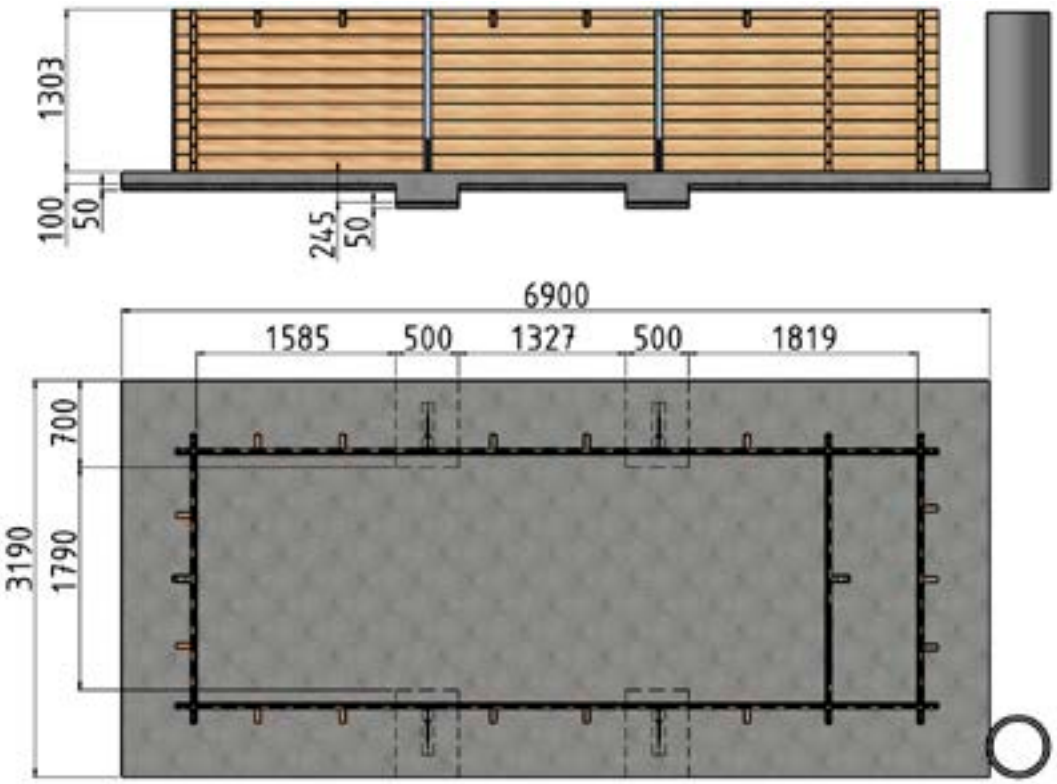

Figura 5 - Características de la losa de hormigón

5. MONTAJE DE LA ESTRUCTURA DE MADERA

5.1. introducción

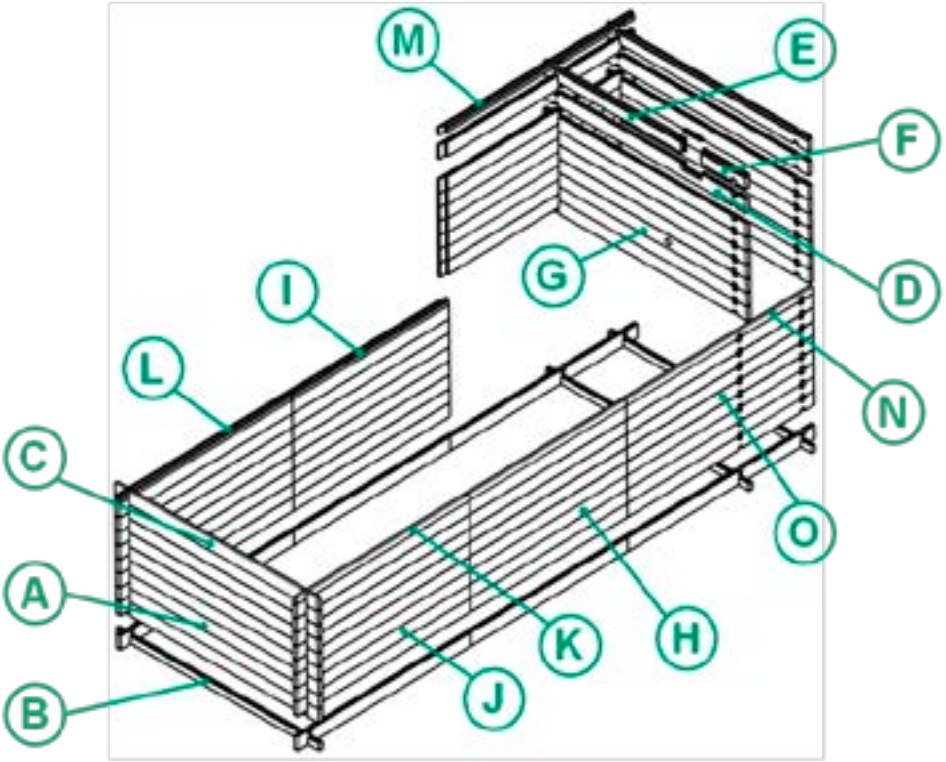

Figura 6 - despiece estructura de madera

MARK	CANT	DESCRIPCIÓN
la	22	pared de álabe 2332 x145 x 45 mm, macho / hembra
B	3	pared de álabe 2332 x 78 x 45 mm, masculino
C	2	pared de álabe 2332 x 137 x 45 mm, hembra
D	1	pared de álabe 2332 x 145 x 45 mm, macho / hembra skimmer
E	1	pared de álabe 1604 x 137 x 45 mm, skimmer hembra
F	1	pared de álabe 528 x 137 x 45 mm, skimmer hembra
G	1	pared de álabe 2332 x 145 x 45 mm, Presión
H	18	pared de álabe 1908 x 145 x 45 mm, macho / hembra
yo	2	pared de álabe 1908 x 70 x 45 mm, hembra
J	18	pared de álabe 2031 x 145 x 45 mm, macho / hembra
K	1	pared de álabe 2031 x 70 x 45 mm hembra derecha
la	1	pared de álabe 2031 x 70 x 45 mm, hembra izquierdo
M	1	pared de álabe 2264 x 70 x 45 mm hembra derecha
N	1	pared de álabe 2264 x 70 x 45 mm, hembra izquierdo
O	18	pared de álabe 2264 x 145 x 45 mm, macho / hembra 2
		puntal 1285 x 145 x 45 mm pin 1
		Refuerzo 686 x 83 x 45 mm pin 10
		Refuerzo 686 x 145 x45 mm de pino 10
		pino perfil de acabado 1295 x 70 x 45 mm, 1330 mm Ht 8
		recortar perfil 1290 x 137 x 45 puntal

El montaje de la estructura de madera puede comenzar sin esperar profundo de secado de la losa, pero el tiempo es largo entre la pared y el embalse de montaje, además de la distorsión de madera puede ser importante, especialmente cuando las temperaturas son alta. Se ha convertido en absolutamente necesario para observar un período de tres semanas antes de hacer balsas de retención. Antes de iniciar la instalación de paredes madera, asegúrese de que la losa de hormigón no tiene bordes ásperos, y es perfectamente nivelada. El acabado del panel determina que las paredes posteriores, a la calidad del fondo de su piscina y su aspecto final. Un nivel de incumplimiento será destacado y visible una vez que el recipiente lleno de agua. También puede causar la incapacidad para subir las paredes de la piscina. Si necesario,

Su pelvis se compone de varias hojas de referencias (también llamadas tablas) a encontrar la posición en el diagrama *La Figura 6.* Contiene cuchillas específicas para la introducción de las piezas de plástico (salida skimmer) de montaje de esta estructura se detalla paso a paso en esta sección.

5.2. La aplicación de cintas bituminosas

Para empezar, desenrollar bandas bituminoso, siempre que se aislar la estructura de madera de la losa de hormigón (*Figura 7*).

Figura 7 - Aplicación de cintas bituminosas

5.3. tablones de montaje

Pregunta tiras de madera ½ que son la anchura de la cuenca y luego colocando las cuchillas esquinas que constituyen la longitudes. Después de colocar la primera fila de paredes, asegúrese de que las diagonales son iguales.

Montar de las paredes, siguiendo el diagrama de montaje de la *Figura 8* y teniendo cuidado de colocar bien tablones mecanizada (ver su posición en el *Figura 6*). las pestañas deben siempre los seres posicionada hacia arriba y las ranuras hacia abajo.

Las cuchillas y cuchillas mitad femenina en la parte superior de las paredes se mecanizan de modo que sea capaz de posicionar más tarde la pistas el revestimiento de enganche.

La pieza mecanizada debe estar siempre a la cuenca.

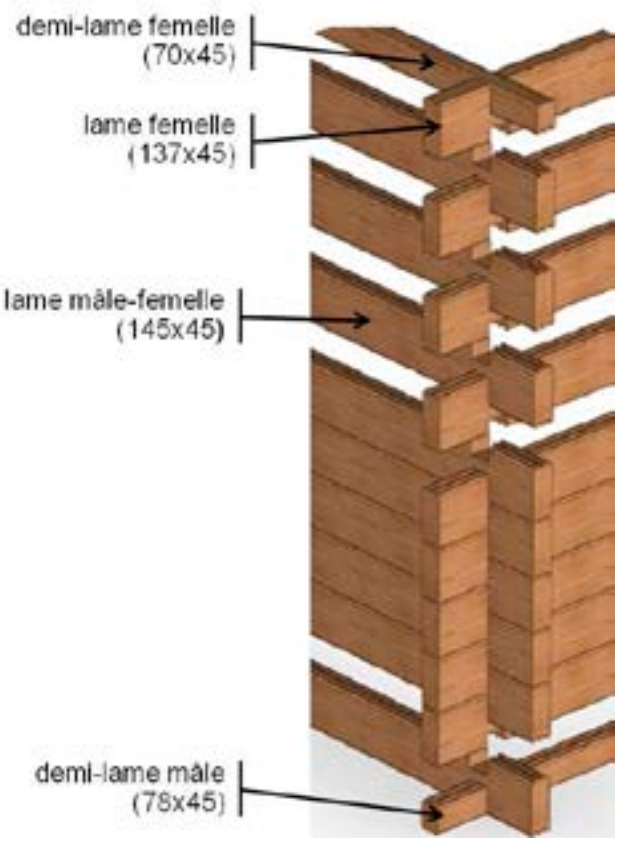

Figura 8 - casing tableros de madera Principio

A lo largo de la instalación de paredes, asegúrese de que las cuchillas están bien equipados inferior ranurada, a partir de las primeras filas. Después del montaje de cada fila, comprobar que las cuchillas estén perfectamente nivelada y hojas que forman longitudes de tornillo:

- en 4 puntales (estos son perforados, como se muestra en *Figura 9)* en ayuda de 36 torx tornillo de la bisagra 6 x 30 torx inoxidable A2 (paquete D).
- como se muestra en *Figura 10 ,* usando dos tornillos por par de cuchillas, y las dos partes que tienen cada uno 10 cuchillas de altura, para un total de 80 tornillos avellanados 5 × 40 de acero inoxidable A4 roscado torx de 25 mm (paquete C);

Para asegurar un montaje correcto, puede ser necesario utilizar un mazo y una abrazadera para remediar ligeras deformaciones de las hojas de almacenamiento. No golpee directamente en las diapositivas, lo utilizan para sostener el (pieza de hoja de unos 30 cm de largo siempre) martirio.

Las cabezas de los tornillos colocados desde el interior de la cuenca no deben exceder de la madera con el fin de no dañar el revestimiento. Eliminar la mayor y mide las astillas producidas por atornillado. Una vez montado tablones, el cepillo termina 10 de los álabes (en las cuatro esquinas y en la unión entre la pelvis y tronco) de anti-grieta producidos utilizando un cepillo. Esto restringirá su deformación en el tiempo. Este producto es de color blanco cuando se aplica, incoloro después del secado. El tiempo de secado es de aproximadamente 2 a 3 horas. No dude en aplicar una segunda capa de producto a alta temperatura o secado demasiado rápido del producto. Siga las instrucciones de seguridad de la lata. Después del uso, enjuagar el cepillo con agua.

Figura 9 - tablones cerraduras en los puntales

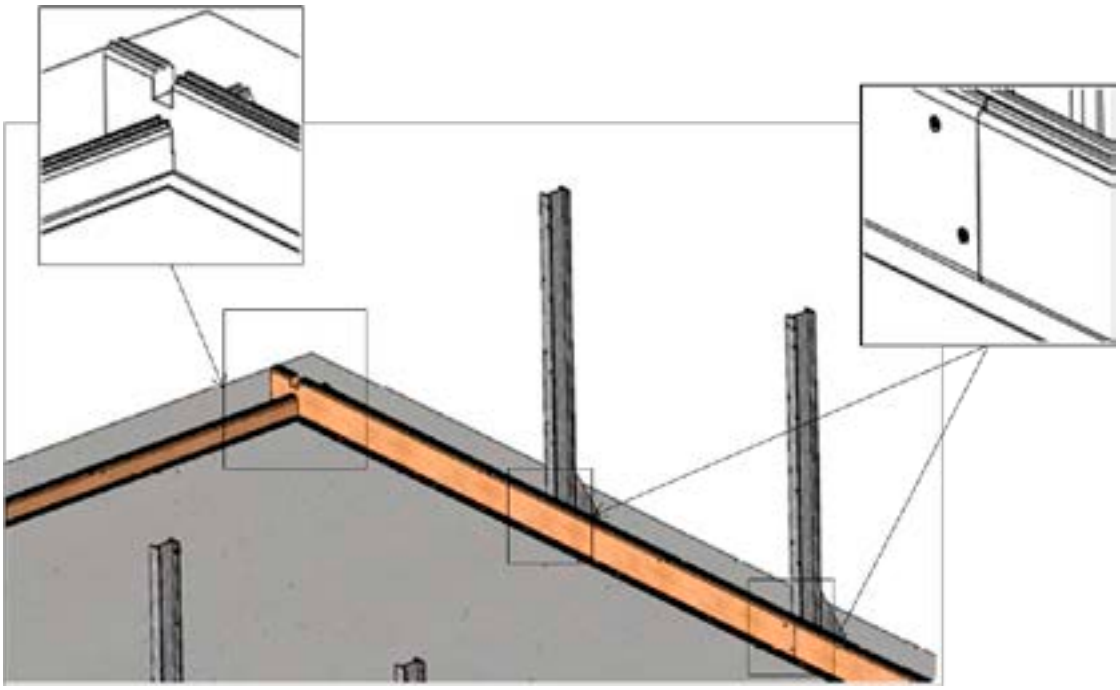

Figura 10 - Lock ellos tablones

5.4. Colocación de los puntales de perfiles vestidores

Montar el revestimiento puntales perfiles metálicos. Deben estar al ras con la parte superior de la pared. Encerrarlos dentro de la cuenca como se muestra en *Figura 11* en ayuda de 3 tornillos avellanados 5 × 80 de acero inoxidable A4 torx roscada de 50 mm (sachet L) por medio de sección, para un total de 24
tornillos. Los dos perfiles no son contiguas y revelan la parte metálica.

En caso de que tendría que perfiles (verificación cruzada por ejemplo piscina semienterrada), colocarlos cortadas de modo que la copa no está en contacto con el suelo.

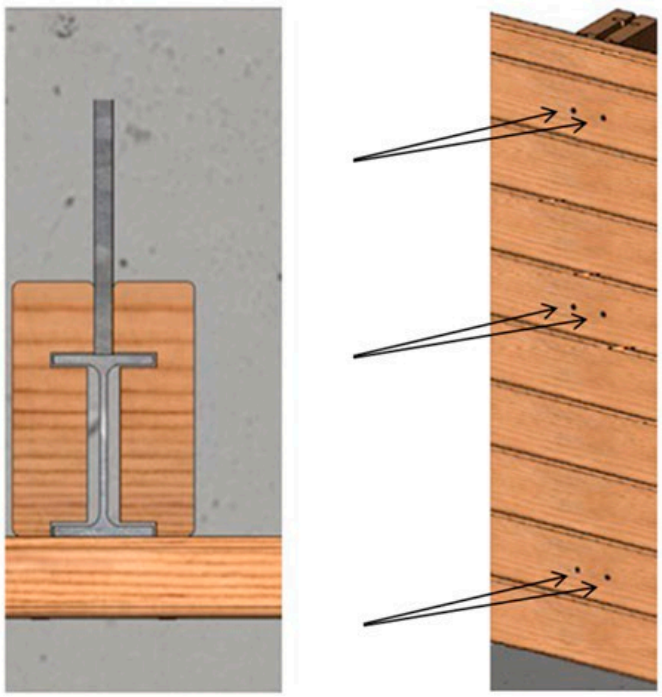

Figura 11 - Aplicación de los puntales de perfiles de apósito

5.5. Plantea los zapatos y los puntales de madera

En medio de las anchuras de la piscina (en los lugares en números rojos *Figura 13* y 1000 mm de los montantes, como se muestra en *Figura 12)* adjuntar el suelo a través de dos zapatos 4 espárragos M10 × 130 inoxidable A4 (bolsa B). Para ello, perforar dos orificios de 10 mm de diámetro con una broca de albañilería y un taladro, o en su defecto un taladro de martillo. Adjuntar también obstruye las paredes a través 4 tornillos por zapato, para un total de 8 torx tornillo de la bisagra 6 × 20 Acero inoxidable A2 torx (paquete G).

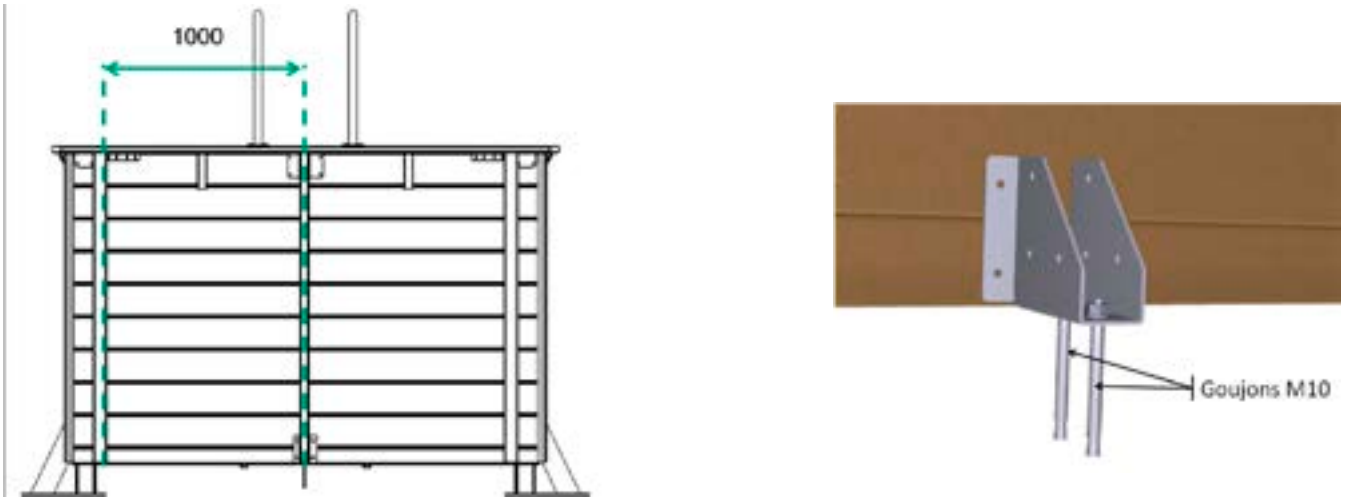

Figura 12 - Solicitud de zapatos para puntales de madera

Insertar en zuecos las dos dimensiones de los puntales de madera 1285 × 145 × 45, y adjuntarlos a los zuecos de metal utilizando 6 tornillos por pata, un total de 12 torx tornillo de la bisagra 6 × 20 Acero inoxidable A2 torx (paquete G).

también sujetar los puntales de madera a las paredes, por el interior de la cuenca. Para cada pata de resistencia de la madera, cada uno de los tornillos 9 hojas enteras de la pared en el puntal utilizando 9 tornillos de cabeza avellanada 80 roscados 5 × 50 mm, para un total de 18 tornillo (sachet L).

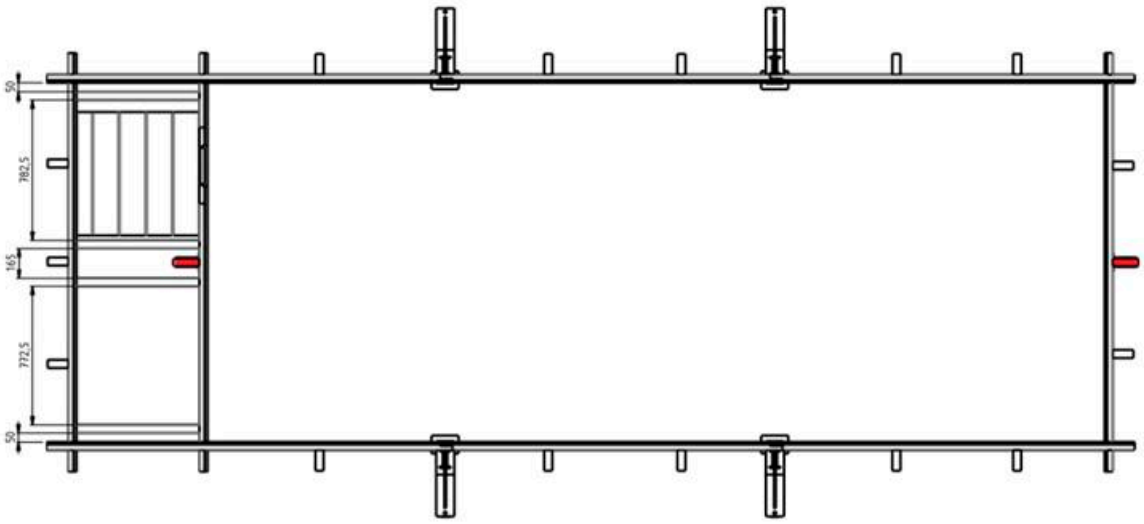

Figura 13 - Aplicación de zapatos para la fuerza madera pierna

5.6. conjunto de suela de la bota

La parte inferior de la caja para recibir el filtro está instalado en el medio de la anchura del tronco. Instalación de pino de dos dimensiones refuerzos 686 × 145 × 45 mm para servir como soporte para esta base de caso. Siga las dimensiones indicadas en *Figura 14* donde los refuerzos están resaltados en rojo. Asegurarlos a través de las paredes usando dos tornillos de cabeza avellanada de 5 × 80 de acero inoxidable A4 roscado torx 50 mm (sachet L) en cada extremo, para un total de ocho tornillos.

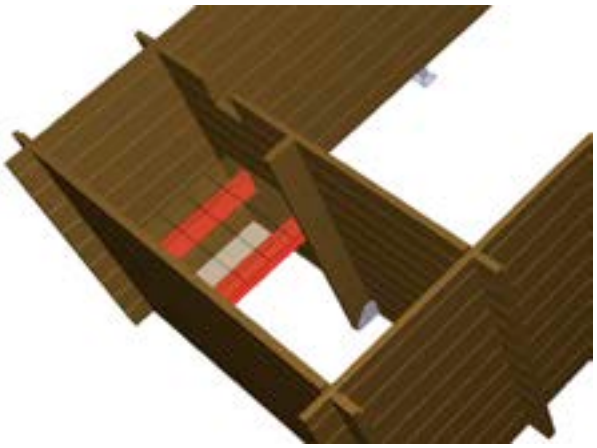

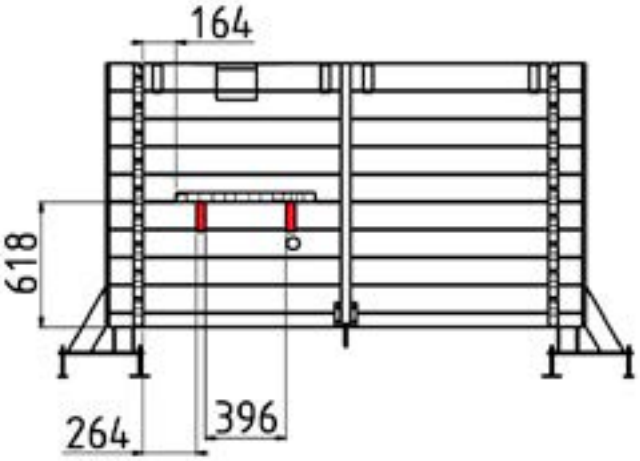

Figura 14 - Posición de soportes de refuerzos piso del compartimento

Coloque cuatro dimensiones refuerzos 686 × 145 × 45 mm y un refuerzo 686 × 83 × 45 mm en los dos refuerzos transversales establecidos previamente. Mantener una distancia de 164 mm entre la pared

y final de la refuerzos de acuerdo con el *La Figura 14.*

Tornillo en los refuerzos transversales como se muestra en *Figura 15* en ayuda de 10 tornillos avellanados 5 × 80 de acero inoxidable A4 roscado torx de 50 mm (L bolsita)

Figura 15 - Montaje de la base del compartimento

5.7. La instalación de bordillos consolas

Una los 15 soportes de madera desde el interior de la cuenca con un avellanado-cabeza del tornillo 5 × 80 torx roscada de acero inoxidable de 50 mm (L bolsita) como se muestra en *Figura 16* . El conjunto debe ser tal que el soporte está a nivel con la parte superior de la pared. Verificar que los soportes estén perfectamente nivelada para permitir la posterior colocación de los bordillos.

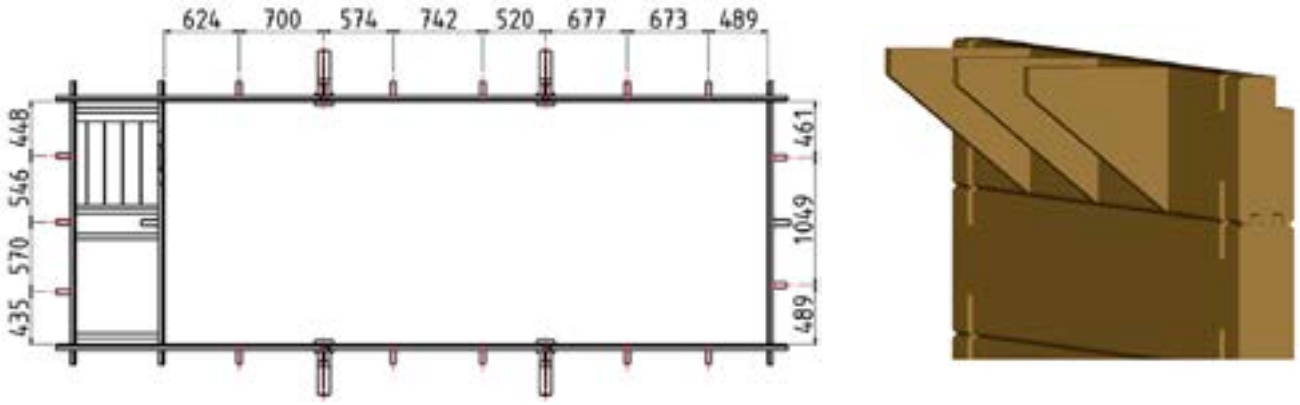

Figura 16 - Ubicaciones de las consolas de afrontamiento

5.8. Por el que los refuerzos del tronco

Coloque las cuatro dimensiones de refuerzos de pino 686 × 145 × 45 mm restantes en el maletero de acuerdo con las dimensiones indicadas en la *La Figura 17.* Más tarde se apoyarán rejillas que forman la tapa del maletero. Los refuerzos deben colocarse de manera que esté a nivel con la parte superior de las cuchillas de pared de madera.

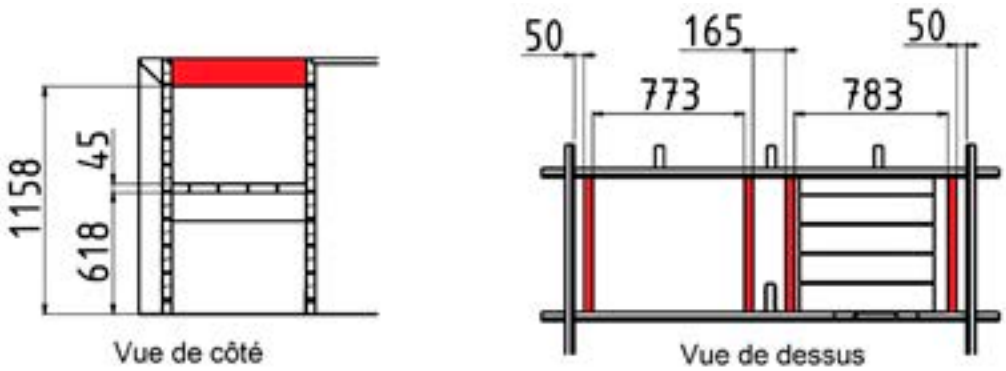

Figura 17 - Ubicaciones de refuerzos tronco

5.9. soportes de instalación y bordillos medios

brocales Los soportes están diseñados para recibir los bordillos y permitir su fijación. Así que asegúrese de su buen posicionamiento. Colocarlos de modo que toquen la parte superior de la pared y asegurar que están alineados entre sí y las consolas de madera.

Figura 18 - Instalación de bordillos soportes los mejores puntales

Figura 19 - Montaje de los soportes de afrontamiento en las esquinas

Los mejores puntales y el nivel de la pared del tronco, se instalan soportes 12 rodea (6 izquierda recta y 6) de los "sujetadores" kit.

Su posicionamiento debe ajustarse a la mostrada en *La Figura 18.* uso 6 torx tornillo de la bisagra 6 × 20 de acero inoxidable A2 (paquete G) por metro cuadrado, para un total de 72 am.

En las esquinas, soportes de montaje 8 rodea (líneas 4 y 4 izquierda), y cuatro escuadras de hacer frente, según

Figura 19

uso 6 torx tornillo de la bisagra 6 × 20 de acero inoxidable A2 (paquete G) por metro cuadrado y 4 tornillos de la bisagra torx 6 × 20 de acero inoxidable A2 (paquete G) por el apoyo ángulo, para un total de 64 am.

5.10. acabados

Adjuntar a cada pared de extremo, usando 3 picos de cabeza de 2,8 × 60 de acero inoxidable A2 (bolsa I) que sobresalen uniformemente distribuidos, los 10 perfiles de acabado de pino (dimensiones 1295 × 70 × 45) que tiene pre-perforado con un taladro de 4 mm de diámetro (*Figura 20*).

Aplicar una tira de adhesivo (rodillo suministrado) en las paredes de las uniones dentro de la cuenca de manera que cubra las cabezas de los tornillos (*Figura 21*). Esto protegerá a sus cabezas de los tornillos revestimiento que pudieran dañarlo.

Figura 20 - pino perfil acabado

Figura 21 - adhesivas de protección

6. Instalación del filtro

6.1. partes ABS para la filtración

Al colocar las piezas de ABS, evitar apriete demasiado excesiva puede romper las piezas.

6.1.1. espumadera

Paso en el cuerpo del segmento de tubo de PVC gris skimmer 60 mm de diámetro y 34 mm de largo, en la ubicación de un círculo en rojo en el *Figura 22* . Empujarlo para hacer tope, pero no se pegan. Este tubo sirve para calzar el skimmer en posición vertical contra la pared de madera. A continuación, deslice el skimmer en la ranura prevista para ello en la hoja superior. La parte delantera del skimmer debe estar al ras con la pared interior de la cuenca. De conformidad con lo que se muestra en *Figura 23* , adjuntar el skimmer de la tira de madera (a color en rojo en el *Figura 23*) y el soporte de metal que permite el bloqueo del skimmer. Fije el soporte y el soporte a la pared gracias a:

- 6 tornillos de cabeza avellanada 5,5 x 25 de acero inoxidable (bolsa de tornillo suministrado con el skimmer) A4 para los tornillos dispuestos verticalmente desde arriba;
- 4 torx bisagra tornillo 6 × 20 A2 torx inoxidable (paquete G) para tornillos dispuestos horizontalmente.

Figura 22 - Montaje de la cuña en el espumadera

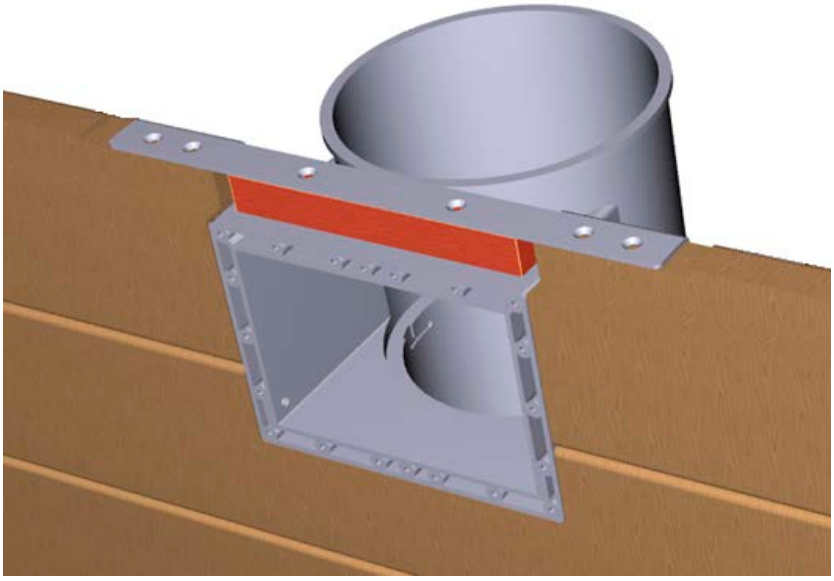

Figura 23 - Montaje skimmer ménsula

Pegar skimmer sello en la fachada, alineando los agujeros de situación del skimmer y la junta.

Garantizar la correcta posición de las juntas y de que se apliquen correctamente. Una vez instalado el revestimiento será difícil de rectificar un descuido o surge un error.

El revestimiento debe colocarse dentro de las 48 horas. Si esto no es posible, aplazar la instalación de la junta, y que acaba de instalar antes la instalación de la impermeabilización. se añadió el resto de la pieza de trabajo (segunda junta y brida) después de la instalación del revestimiento, para asegurar la estanqueidad en el skimmer.

6.1.2. Cuerpo de la boquilla de descarga

Coloque el lado cuenca, el cuerpo de la boquilla de descarga en el orificio de la pared mecanizada (*Figura 24*). Fijarlo a la pared por medio de tornillos para madera de cabeza avellanada 4 Pozi 3 × 25 de acero inoxidable A4 (tornillo bolsita proporcionado con la descarga). Fije la auto-adhesiva fijada en el accesorio de pared.

Como con el skimmer, el revestimiento debe hacerse dentro de 48 horas. Si esto no es posible, aplazar la instalación de la junta, y que acaba de instalar antes de la instalación de la impermeabilización.

se añadió el resto de la pieza de trabajo (anillo y la abrazadera) después de la instalación del revestimiento, para asegurar la estanqueidad en la entrada.

Figura 24 - Montaje del cuerpo de la boquilla de descarga y la junta

6.2. El conjunto de filtro

6.2.1. Preparación de la válvula

Desenroscar y quitar la correa de retención. Retire el conjunto de cubierta / válvula, que se coloca al revés para el transporte.

accesorios de pasta sobre la cubierta: la salida lateral transparente ajuste "cloaca", herrajes negros lados "Entrada" y salida "bomba". siendo la conexión de drenaje transparente, la parte visible restante servir indicador de turbidez. En el collage necesita limpiador de PVC, bote de cola PVC rígido (suministrado), y papel de lija de grano medio. Pasar el papel de lija, entonces el agente de ataque con un paño limpio y seco para las partes macho y hembra de las piezas que hay que pegar. Pegamento generosamente la partes macho y hembra en toda la altura de la zona a cortar, a continuación, insertar las dos partes se adhieran entre sí sin necesidad de encender. Limpiar el exceso de pegamento con un paño limpio. Deje secar 8 horas antes de embalse.

Advertencia: evitar el exceso de pegamento pueda dañar la válvula de la válvula. Después de la unión, las partes pueden ser manipulados, pero sin girar las piezas entre sí.

6.2.2. Introducción de la carga del filtro

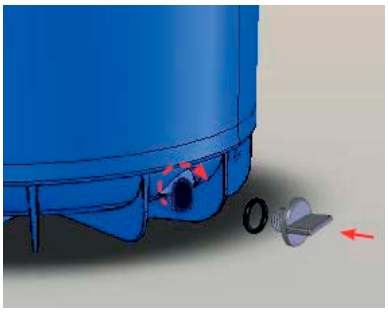

tornillo el tapón de drenaje.

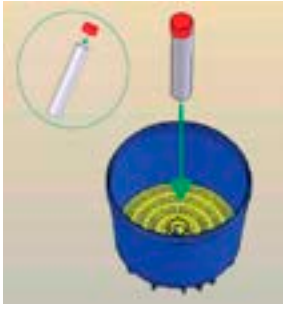

Compruebe que el filtro de baja está en su lugar en la parte inferior del tanque. Inserción del tubo de recogida que lleva su tapa de protección en el agujero en el medio del suelo de filtro.

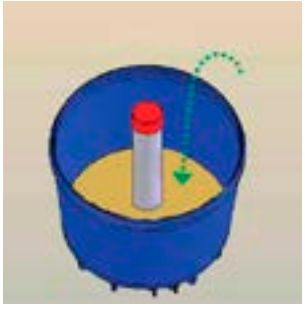

Verter suavemente 20 kg de arena desde el filtro y se extendió a mano.

6.2.3. Asamblea del manómetro

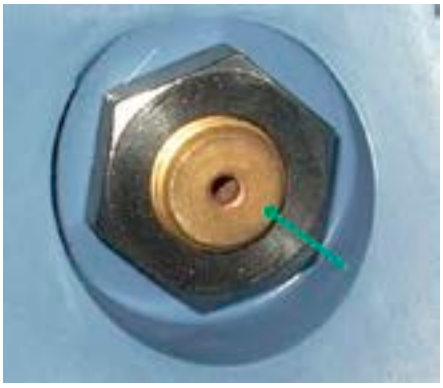

Poner el sello de lo alto de la cubierta. Orientar el medidor y colocarlo en su alojamiento.

De debajo de la tapa, el tornillo de la tuerca de bronce mano y apretar moderadamente con llave de tubo 22 a fin de no dañar el sello.

6.2.4. Implementación del difusor

Centrando el difusor en la carcasa, y apoyarlo sobre la cubierta, lo para girar de manera que el difusor de la lengua encaja en la ranura en forma de U de la tapa, hasta que se detenga.

6.2.5. La colocación de la junta tórica tapa

Verificar la limpieza del interior del recipiente en su parte superior, así como el sello alrededor de la tapa.

Retire la tapa del tubo de émbolo y colocar la tapa en el tanque. Por consiguiente, el tubo de inmersión debe encajar en el difusor bajo la cubierta.

6.2.6. La colocación de la tapa

La presentación de la tapa sobre la sartén. Empuje la tapa en el tanque en un punto. Mantenga pulsado este punto con la rodilla. Coloque ambas manos de manera que forman con la rodilla, 3 puntos distribuidos a distancias iguales alrededor de la tapa (120 ° de ángulo).

Empuje simultáneamente en ambas manos para adaptarse completamente la tapa.
Mantenga la presión sobre la tapa e insertar el apriete de la correa y vigorosamente apriete a mano solamente.

Un fallo de bloqueo de tapa puede causar:

- La descarga de arena a través de la boquilla de descarga;
- Las fugas en el tanque;
- El flujo de agua a través del drenaje de salida (desagüe) Sin embargo, en el modo de filtración, un ligero flujo de agua a la salida de drenaje (drenaje) es normal.

6.3. La instalación de tuberías

Conectar los componentes del sistema de filtración de acuerdo con la *La Figura 25.*

6.3.1. Conexión del filtro de la bomba

Ir torro dos collares (collares de metal del tornillo) alrededor del segmento de tubo rígido 47 cm. Conectar el filtro a la bomba por medio de este tubo mediante la participación de los adaptadores dentados de la salida de la bomba (hacia arriba) y la entrada del filtro. Para facilitar la instalación de las conexiones de la manguera, se puede cepillar con aceite de silicona (suministrado). Finalmente, apriete las abrazaderas.

6.3.2. Bomba skimmer de inicio de sesión

Instalar el tornillo de reducción bajo el skimmer, usando cinta de teflón (suministrado) en la rosca para sellar. La cinta debe ser enrollada plana en las roscas. Realizar cinco vueltas de cinta alrededor de los hilos en la dirección de las agujas del reloj cuando se ve la superficie de la rosca. Frote la cinta en los hilos en el masaje. Desatornillar el filtro de pre-bomba y devolver la boquilla de la manguera para poder conectar un tubo rígido. Ir dos collares alrededor del segmento de tubo rígido 61 cm, y el uso de esta tubería para la conexión de la salida del skimmer y la entrada de la bomba. Finalmente, apriete las abrazaderas.

6.3.3. De descarga Filtrar registro

Instalar la reducción que se pega a la salida. Siga las mismas instrucciones que para la unión de lengüeta de la manguera para el filtro de datos de válvula en la Sección 6.2 (página 24). Ir dos collares alrededor del segmento de tubo rígido 210 cm, y el uso de esta tubería para la conexión de la salida del filtro a la piscina de descarga. Pasar la tubería debajo del pecho plataforma inferior, de acuerdo a la foto de la *Figura 25* . Finalmente, apriete las abrazaderas.

Advertencia: asegúrese de dejar un espacio entre la bomba y las paredes de madera para asegurar un funcionamiento correcto.

Figura 25 - que conecta el filtro del sistema de filtración / bomba / aspiración / descarga

7. Juntas de montaje CAPA

7.1. Por el que el riel de colgar

Antes de comenzar la instalación del riel de sujeción, asegúrese de que la estructura esté correctamente ensamblada. Para ello, compruebe que toda la periferia es horizontal (con la ayuda de un nivel de burbuja), y las diagonales son de longitudes iguales. De lo contrario, corregir imperfecciones antes de continuar.

Empezar por el que el carril en un ángulo, como se muestra esquemáticamente en la *Figura 26* . Continuar todo el camino alrededor del lavabo, el cuidado de las conexiones entre cada barra de 1,18 m de largo: los bares deben estar perfectamente alineadas entre sí, a fin de no dañar el revestimiento. Las uniones entre las diversas piezas de carriles no es necesariamente a los postes de la estructura.

Figura 26 - Montaje del carril de fijación

Será necesario al final de cada longitud y la anchura de cada cuenca de cortar el riel. Para hacer esto, medir la distancia, y el corte de una barra a esta longitud. Considere el recorte de la banda después de hacer los cortes necesarios.

El carril debe estar al ras con la parte superior de la estructura de madera. Para la fijación de los carriles de fijación, es preferible pre-perforar la pieza de plástico con el taladro de diámetro 4 mm proporcionado (bolsa J). Realizar un tornillo sobre cada 20 cm utilizando los tornillos avellanados 35 roscado torx 4 × 20 mm acero inoxidable A4, (bolsa H). Tenga cuidado de no apretar demasiado al atornillar para evitar que el tornillo a través del ferrocarril.

7.2. Colocación de sellos autoadhesivos

Si todavía no ponerlos tuvo durante la instalación de la habitación para poder aplazar la instalación de la impermeabilización (*Sección 6.1, página 23.*) articulaciones Pegar skimmer y la descarga.

Asegúrese de que la posición correcta de los sellos: los agujeros presentes en el skimmer y la represión debe ser vis-à-vis de los agujeros en las articulaciones. También asegúrese de que se apliquen las articulaciones: una vez instalado el revestimiento será difícil de rectificar un descuido o surge un error.

7.3. Colocación de la alfombra del piso

Antes de la difusión de la alfombra del piso de la losa, librarlo de impurezas o defectos superficiales. La alfombra es el tamaño de su piscina y no requiere de corte. Asegúrese de que la alfombra cubre perfectamente las cintas bituminosas. Eliminar las posibles pliegues antes de la colocación del revestimiento.

7.4. Colocación de la impermeabilización (liner)

Antes de instalar la impermeabilización (liner)

- asegurarse de la ausencia de astillas u otras irregularidades en la estructura, que pudieran dañarlo.
- comprobar si los sellos del skimmer y la represión.

La temperatura ideal para la instalación de un revestimiento es de entre 18 y 25 ° C.

Quitar el forro paquete dentro del tanque (en cuenta que este paquete es muy pesado). Quitar el forro y se extendió a lo ancho de la cuenca (ver *Figura 27*) a continuación, en longitud. Antes de comenzar la instalación en sí, es recomendable para permitir que el forro para ablandar a temperatura ambiente (entre 18 y 25 ° C) para facilitar su aplicación.

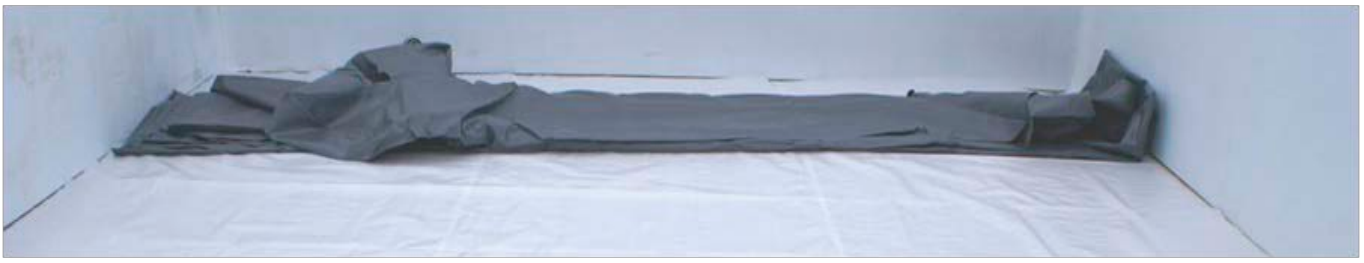

Figura 27 - Unfolding el forro

Póngase descalzo dentro de su piscina. Es importante distribuir

el revestimiento.

Comprobar la buena correspondencia de las esquinas del trazador de líneas con ángulos de su estructura. Enganche el perfil superior de la camisa en el carril de fijación en las cuatro esquinas, y luego continuar la fijación del forro a los lados.

Racor como y progresa utilizando semiespigas ropa de madera (no incluido), y más particularmente en las esquinas (*La Figura 28).*

Figura 28 - Bloqueo de la liner gracias la mitad de pinzas de la ropa

Asegúrese de que el revestimiento está colocado correctamente (sin excesiva tensión o pliegues en la parte inferior y los lados) .Si tiene para reposicionar el revestimiento durante la instalación, no tire de él en el carril. Debe desabotonarla para rectificar su posición, para evitar el riesgo de desgarro. Si pliegues están presentes en el fondo del estanque, eliminar el máximo antes de comenzar embalse. La ondulación en relación con el plegado de la camisa son normales y desaparecen con el tiempo.

Compruebe la fijación del liner y en particular en las esquinas anteriores a agua y durante el llenado. Deja en los pines de llenado de medio tiempo.

Girar la posición OFF de la válvula de filtración (véase el párrafo 11.1.1) e introducir los primeros centímetros de agua, y el grado de la parte inferior del revestimiento empujando los pliegues desde el centro hacia las paredes. Más allá de 10 cm de agua de la cuenca, no será posible eliminar los pliegues restantes. Después de eliminado cuidadosamente pliegues, seguir llenando hasta 45 cm de agua, 20 cm por encima de la boquilla de descarga.

Si durante el llenado se observa una caída de revestimiento en cualquier momento, deje de llenar antes de colgarlo. Dependiendo del nivel de agua alcanzado en la cuenca, es posible que usted tiene que vaciar una parte antes de colgar el forro.

7.5. La instalación de las piezas de plástico bridas

Con el fin de continuar el llenado, se debe poner en su lugar sucesivamente bridas de la boquilla de descarga (cuando el nivel de agua es de 20 cm por encima de la descarga) y el espumador (cuando el nivel de agua es de 5 cm por debajo skimmer).

Como llenado procede la cuenca, la verificación de fugas en todo el circuito hidráulico (bomba, conexiones, filtro, piezas a sellar).

7.5.1. Brida de la boquilla de descarga

Para instalar la brida en el cuerpo de la entrega, siga los pasos mostrados en *Figura 29 :*

- pega el sello adhesivo en la brida, asegurando que la correspondencia entre los agujeros de la junta y la pieza de trabajo;
- localizar los insertos roscados de la habitación a través del revestimiento y marcar la pluma. Compruebe mediante la superposición de sus marcas y brida de agujeros partido;
- sujetar la brida en el cuerpo de la entrega usando 4 tornillos avellanados 5 × 16 de acero inoxidable A4 (suministrado con la descarga) asegurando realizar una alternancia ceñido de diferentes tornillos para asegurar un sellado perfecto. Prefiero un apriete manual debido apriete demasiado brusco se arriesgaría a la división de la brida.
- corte el forro interior de la brida con un cortador.
- Por último, atornillar el conjunto bola-unión-ajuste en el cuerpo de descarga.

Figura 29 - Montaje de la brida en el cuerpo de desplazamiento

7.5.2. skimmer novia

El procedimiento para instalar la brida skimmer se describe en *Figura 30 :*

- pega el segundo skimmer conjunta en el lado interior de la brida skimmer;
- localizar en las cuatro esquinas de los taladros skimmer a través del revestimiento;
- el tornillo de la brida en sus cuatro esquinas, y luego continuar atornillando alternativamente usando 18 tornillos de cabeza avellanada 5,5 × 25 Acero inoxidable A4 (siempre en la bolsa de accesorios incluidos con el skimmer) ;

- cortar el revestimiento interior de la brida del skimmer por medio de un cortador. Mantenga las caídas de línea para posibles reparaciones.
- poner el panel del skimmer, cara lisa hacia la piscina, encajando las lengüetas en las ranuras reservadas para este fin en la parte inferior del skimmer. La aleta debe pivotar libremente, pero no debe ser capaz de inclinarse hacia dentro de la cuenca (que debe ser ocupado por el tapón en la parte superior del skimmer).

- Por último, instale la tapa de la brida del skimmer.

Disponer en el extremo redondeado del skimmer un prefiltro que consiste en un anillo de acero inoxidable y un tejido de bolsa de filtro (suministrado).

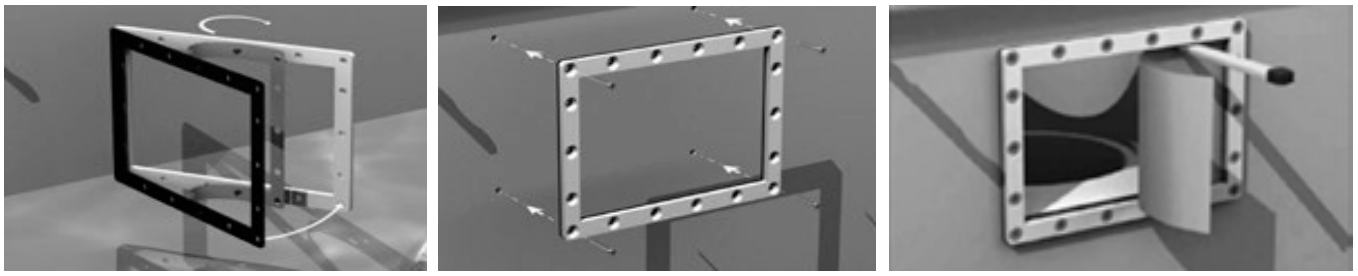

Figura 30 - Montaje skimmer brida

8. INSTALACIÓN Y afrontamiento caillebotis PECHO

8.1. La instalación de bordillos

observar la *Figura 31* la distribución de los módulos que constituyen el borde del estanque. Organizar la cara ranurada abajo en la periferia de la cuenca. Las fronteras deben derramarse sobre la cuenca de aproximadamente 10 mm (medida desde la pared). Tómese el tiempo para comprobar la correcta geometría del conjunto (alineación, la igualdad de voladizos).

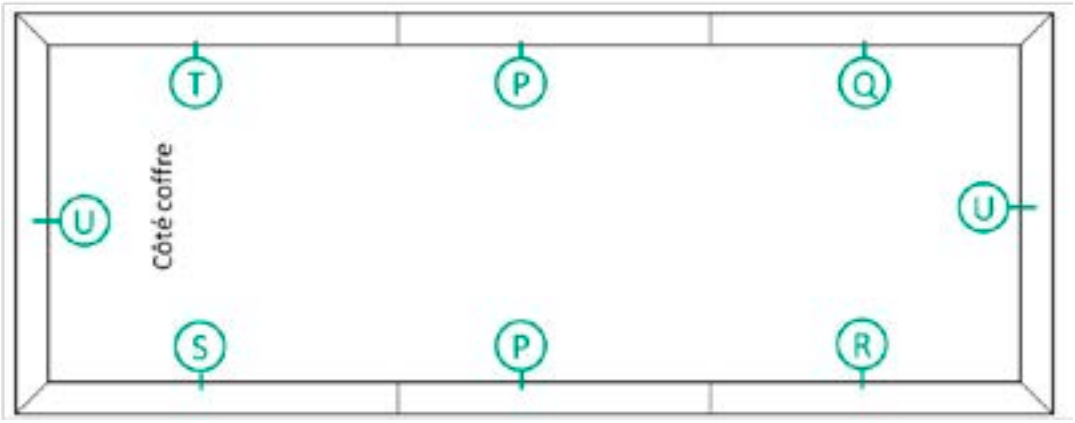

Figura 31 - Disposición de módulos de afrontamiento

PUNTO DE REFERENCIA	CANT	DESCRIPCIÓN
P	2	solo pino afrontamiento 1838 x 195 x 28 mm
Q	1	solo pino afrontamiento 2015 x 195 x 28 mm / corte recto
R	1	solo pino afrontamiento 2015 x 195 x 28 mm de corte / izquierda
S	1	solo pino afrontamiento 2248 x 195 x 28 mm / corte recto
T	1	solo pino afrontamiento 2248 x 195 x 28 mm de corte / izquierda
T	2	Margelle sola pino 2.370 x 195 x 28 mm

Tornillo de las cofias desde abajo, usando 2 torx bisagra tornillo 6 × 20 de acero inoxidable A2 (paquete G) por el apoyo borde de la esquina, y 4 tornillos del mismo tipo por cuadrado rodea derecha e izquierda (un total de 88 tornillo).

Fijarlos también desde arriba en terrazas de madera consolas, asegurándose de tornillo en el centro de la consola, a riesgo de reventar la consola. uso 2 tornillos avellanados Torx 5 × 60 A2 inoxidable roscado en la consola 35 mm, para un total de 30 tornillo .

8.2. por el que se rejillas

8.2.1. El montaje y el montaje de rejillas

Estas rejillas cubrirán el pecho. Ensamble de acuerdo con la *Figura 32* . Deje un espacio de 2 mm entre las cuchillas. uso dos tornillos avellanados 5 × 40 de acero inoxidable A4 torx roscado 25 mm (sachet Z) en cada borde de extremo.

Montar la rejilla con el bloqueo por medio de 4 cofias 985 × 180 × 28 mm, incluyendo el avance para el paso del pestillo, y dos soportes de 650 × 70 × 28 mm.

Montar la segunda rejilla usando 4 cofias 985 × 180 × 28 mm, dos grapas de 650 × 70 × 28 mm y 1 grapa 435 × 90 × 28 mm (utilizar 4 tornillos para fijar el soporte).

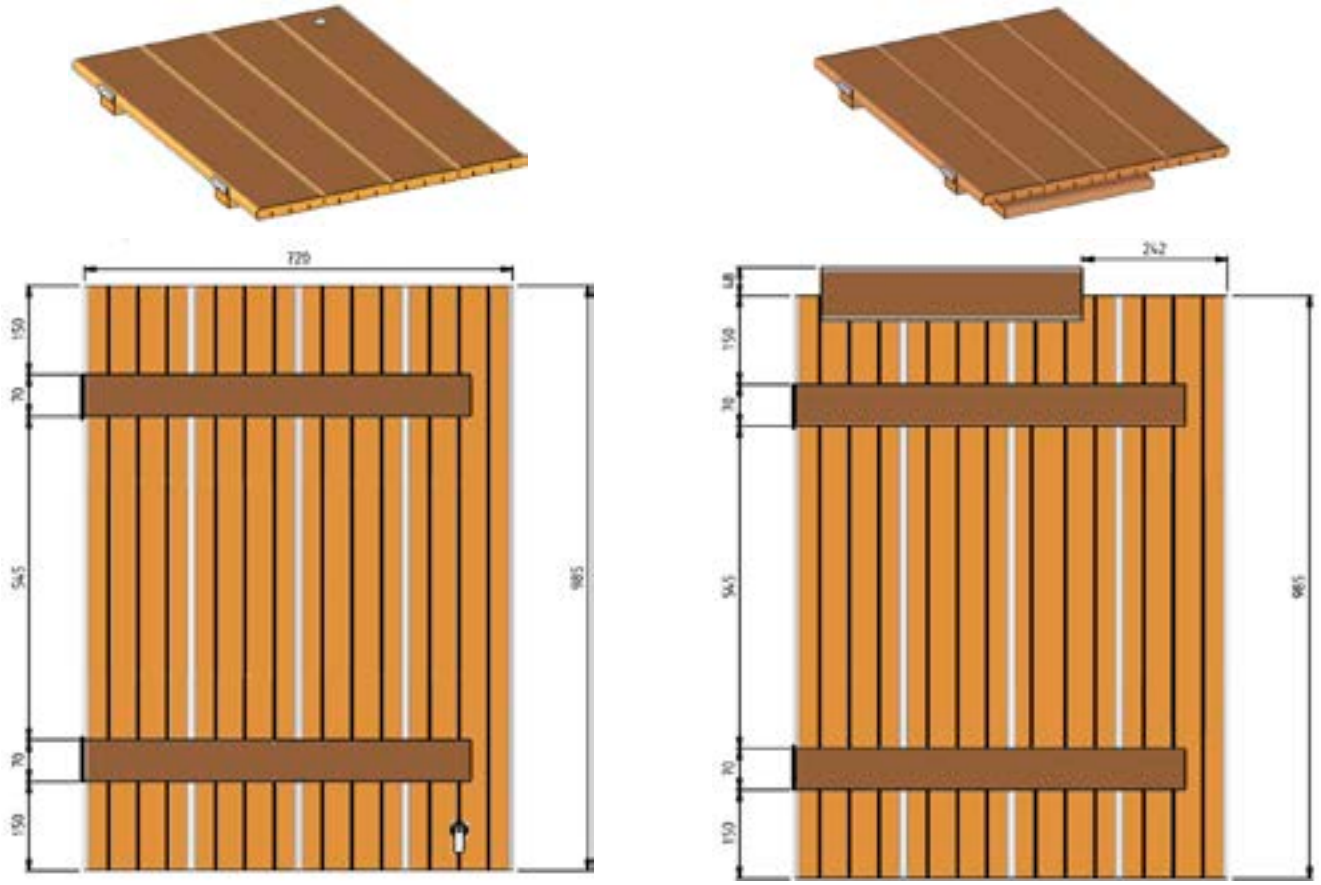

Figura 32 - Montaje de la rejilla

Adjuntar dos bisagras en cada rejilla (ver *Figura 33).* El eje de la bisagra debe estar hacia arriba, y la mitad de este eje debe extenderse sobre la superficie superior de la acera para que el tronco se abre correctamente. uso 3 tornillos de cabeza avellanada 4 x 35 A2 articulada inoxidable (sachet Z) .

Figura 33 - Aplicación depende de la rejilla

Ponga la rejilla en lugar del pecho; el orificio correspondiente a la cerradura debe estar en el centro de la anchura de la cuenca. utilizando el 6 tornillos de cabeza avellanada 4 × 35 restantes en la bolsa Z , Coloque las rejillas de bisagras en el tronco lado de la acera (*marca de U en la Figura 31)* asegurar la alineación apropiada entre la llanta y la rejilla.

8.2.2. Montaje del tronco de bloqueo

La escotilla del sistema de bloqueo (paquete G) consiste una cerradura con llave, una leva de bloqueo para la fijación al extremo del cilindro, y una El delantero de bloqueo para la unión a la fuerza de madera pierna.

- Desatornillar y retirar las secciones de anillo 6 enrosca en el cilindro de la cerradura; también quitar el perno 6 secciones situadas en el extremo del cañón y deslice la junta circular en el barril;
- La introducción de la fuerza del cilindro de la cerradura en el agujero de 20 mm de la rejilla y empuje el tapón. anillo roscado 6 secciones por debajo de la rejilla, y apretarlo;
- Coloque la leva de bloqueo en el extremo del barril, y apuntando hacia la fuerza de madera de la pierna cuando la cerradura está cerrada. Tornillo y apretar el tornillo 6 lados firmemente;
- Coloque la huelga, usando 2 tornillos Bisagra Bisagra tornillo 6 × 20 de acero inoxidable A2 (paquete G) en la cara vertical del puntal (Figura 35), 20 mm de la parte superior del montante, y de modo que la leva viene a ser colocado bajo la parte posterior de la placa de choque cuando las cerraduras.

Figura 34 - bloqueo y la leva

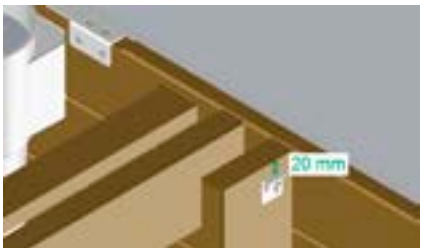

Figura 35 - Posición de la chaveta de cierre

9. ESCALA Y ESCALERAS

9.1. escalera de acero inoxidable

Montar las piezas de la escalera en acero inoxidable, en referencia a sus instrucciones. Al montar la culata no se olvide de establecer al respecto los dos sellos cauchos para el bloqueo de vasos de acabado.

Coloque la escalera interior de la piscina en el borde del módulo de su elección (excepto en el lado del skimmer). La escala debe ser de al menos 30 cm de las esquinas de la cuenca. Tenga en cuenta que la escala interior y la escalera de madera serán vis-à-vis. Una vez que la posición del acceso seleccionado:

- ajustar posicionamiento de Garantía de una amplia particularmente su posición vertical y que la memoria intermedia en la parte inferior de las cantidades están bien apoyados en la pared interior. Localizar los lugares de perforación. Eliminar la escala y realizar los orificios de 4 mm de diámetro;
- adjuntar la escala usando pernos de acero inoxidable, sin olvidar contra platina posicionado debajo del labio (siempre aparte de la escala). Realizar una contracción moderada.
- deslizar las dos articulaciones en los tubos para asegurar el mantenimiento adecuado de los vasos acabados.

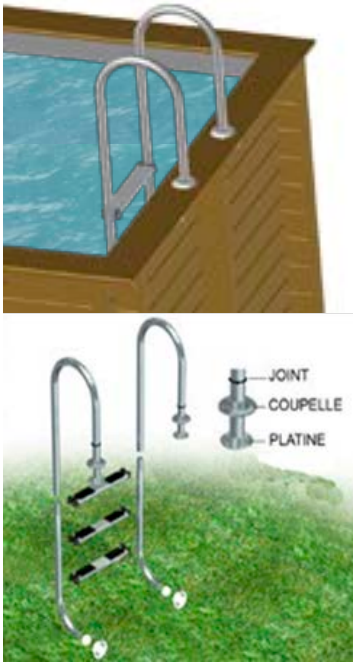

Figura 36 - Instalación Escala

9.2. escaleras de madera

La escalera de madera es un elemento de seguridad:

- Recuerde que debe retirar al final del baño!
- Fije a la pared de la placa que recuerda advertencia con este requisito, el uso 4 tornillos de cabeza avellanada 4 x 25 mm torx galvanizado (bolsa K).

La escalera comprende dos montantes (1 330 × 94 × 35 mm) en que son ranuras mecanizadas que les permiten incluyen todos los pasos, los cuales son piezas de dimensiones pino borde 600 × 145 × 28 mm. Montar la escalera de acuerdo con *Figura 37* en ayuda de 22 tornillos avellanados 5 × 60 galvanizado torx roscada de 35 mm (K bolsita) :

- 16 tornillos para montar marchas en cantidades;
- 6 tornillos para la fijación de las dos piezas de soporte fuera de las cantidades de las escaleras.

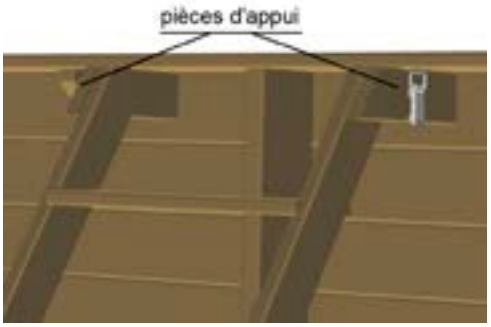

Figura 37 - Montaje de la escalera de madera fuera

La escalera se cuelga en la pared por medio de un sistema de ganchos y traviesas, atornillado a sí mismos con 8 tornillos de cabeza avellanada 4 x 25 mm torx galvanizado . Los dos ganchos se atornillan bajo la cofia con 4 tornillos, y los dos elementos de fijación (cerraduras de palanca) están fijados a las partes de apoyo de la escalera con los otros 4 tornillos.

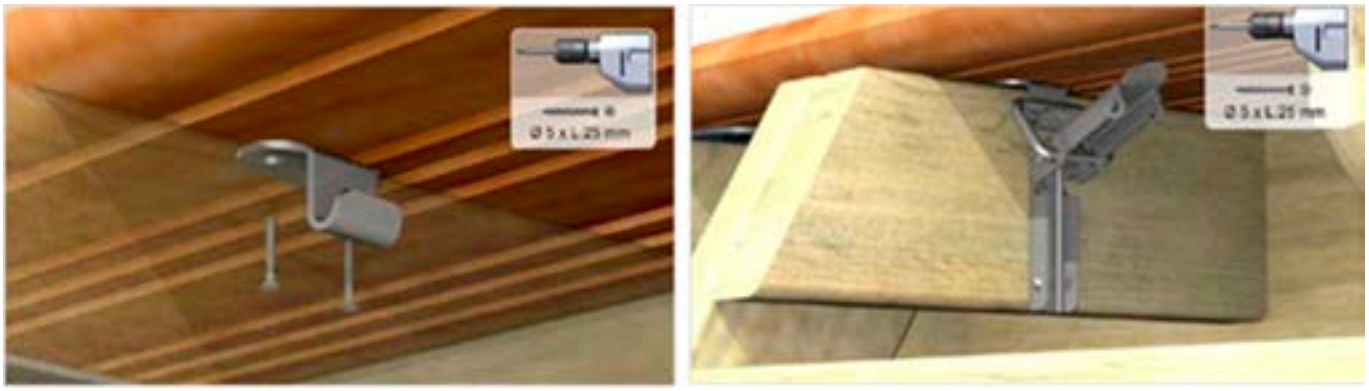

Figura 38 - Sistema de gancho de montaje - grenouillère

10. SEGURIDAD

Para su seguridad y la de sus hijos le recordamos a leer y sobre todo para aplicar las instrucciones de seguridad. El uso seguro de la CAJA de la piscina POOL'N requiere el cumplimiento de las instrucciones de seguridad descritas en este manual, mantenimiento y uso.

10.1. El acceso a la piscina

Para la seguridad de todos, es imprescindible para eliminar la escalera exterior al final de la natación, incluso en ausencia momentánea y fuera de los períodos de uso de la piscina.

Antes de entrar en la cuenca, cada bañista debe mojar el cuello y los brazos y las piernas para evitar cambios bruscos de temperatura.

10.2. bomba de filtración y la seguridad de la fuente de alimentación

La línea de alimentación que alimenta la bomba de filtración debe ser protegido de cabecera por un disyuntor diferencial 30 mA. Por lo que la instalación se ajusta al NF C15-100, la cerradura del maletero debe estar instalado y bloqueado sistemáticamente separados de intervención en la unidad de filtración.

si la bomba de filtración muestra algún signo de fugas de agua anormal, apague inmediatamente. Compruebe regularmente la integridad del cable de la bomba. No utilice la bomba si el cable está dañado. Por razones de seguridad eléctrica, el cable de esta bomba no puede ser reemplazado. No exponer la bomba a una temperatura por debajo de 0 ° C.

Para evitar daños en el motor, la bomba nunca debe funcionar sin agua. Nunca tire de la bomba por cable.

10.3. Seguridad para Niños

Su piscina POOL'N caja está prevista para los 3 años en adelante. El riesgo es mayor cuando los niños menores de 5 años. Enseñar a los niños a nadar tan pronto como sea posible!

La piscina puede ser un grave peligro para sus hijos. El ahogamiento es la llegada muy rápida. piscina para niños cercano requieren su vigilancia constante y su vigilancia activa, aunque pueden nadar. Nunca deje a un niño solo cerca de la piscina. Designe a una persona responsable de su supervisión.

La presencia física de un adulto responsable es necesaria cuando la piscina está disponible.

No deje juguetes alrededor y dentro de la piscina sin supervisión que podrían tentar a sus hijos.

Algunos equipos puede mejorar la seguridad de los niños en condiciones cumplen con ciertos estándares. Los ejemplos son:

- una barrera de seguridad que el portal se cierra constantemente (NF P90-306);
- un detector electrónico de paso o caída en el servicio y operativo (Standard NF P90-307);
- una cubierta protectora correctamente posicionado y fijado (Standard NF P90-308).
- una cubierta de piscina (NF P90-309).

Sin embargo, este equipo es un sustituto de una estrecha supervisión.

En caso de accidente:

- tirar del niño del agua lo más rápido posible;
- llamar inmediatamente para pedir ayuda y seguir los consejos que le será dado;
- reemplazar la ropa mojada con mantas calientes.

Permitir teléfono disponible cerca de la piscina para no dejar solos a los niños en caso de problemas.

Los productos que usa para el tratamiento del agua se debe mantener fuera del alcance de los niños; guardarlos en un lugar seguro inaccesible. No permita que cualquiera de los productos de limpieza cerca.

10.4. La seguridad de todos los usuarios

Dentro de la piscina, los niños pequeños o personas no deben nadar a estar equipados con un sistema de seguridad para su flotabilidad (chaleco o chaqueta de la vida). No permitir el acceso a la piscina sin chaleco o chaqueta de vida de los niños y no nadadores fuertes y acompañados. Sin estas precauciones el acceso a la piscina debe estar estrictamente prohibido. Fortalecer la supervisión cuando hay varios usuarios de la cuenca. Por favor, también posarse y / o boya cerca de la piscina en caso de problemas. Los saltos deben ser prohibidos. Del mismo modo para la carrera y juegos animados.

Las instrucciones de seguridad obligatorias para recordar a cada usuario son:

- no se lance
- No caminar o estar de pie en la acera
- no deje piscina vacía y sin protección.

Por otra parte, escaleras y escaleras sólo deben utilizarse para acceder o salir de la cuenca. Ellos no permiten que cualquier desvío en detrimento de la seguridad.

Asegúrese de sostener cuando está en uso el agua limpia y clara. Prohibir el acceso cuenca en el caso de los sistemas de daños o de filtración. Asimismo, durante los periodos de mantenimiento. Durante el período de no utilización, es altamente deseable cubrir la piscina con una cubierta de invierno, correctamente instalado y asegurado, que tiene la ventaja, además de su función original, para hacer menos atractivo el lavabo.

10.5. placa de seguridad

segura la placa de seguridad (*Figura 39*) en la pared de la piscina usando 4 tornillos de cabeza avellanada 4 x 25 torx galvanizado (bolsita K) .

Figura 39 - placa de seguridad

TIP : El accidente no ocurre con los demás, estar preparados para tratar con él! Usted podrá, en particular:

- almacenar y mostrar los números cerca de la piscina de primeros auxilios: **fuego (** 18 para Francia, 112 desde un teléfono móvil y la Unión Europea) **SAMU (** 15 para Francia), y **centro de envenenamiento** más cercano al lugar de instalación de la piscina;
- aprender los conceptos básicos de primeros auxilios (salvamento) para los primeros auxilios accidente. .

11. TRATAMIENTO DE AGUA

11.1. La filtración del agua

11.1.1. Uso de la válvula de múltiples vías del filtro

La posición de la manija válvula cambia simplemente girando; no fuerce hacia abajo la manija antes de girar

Cuando los cambios de posición de la válvula selectora, la bomba debe siempre ser detenidos, de lo contrario el filtro puede ser seriamente dañado y anular la garantía.

Por razones de seguridad se recomienda para detener el sistema de filtración durante las horas de baño en el caso de una instalación sobre el suelo de la caja POOL'N.

FILTRO:
posición habitual de la válvula. El agua procedente de la bomba pasa a través del filtro superior en la parte inferior y de volver a la piscina

Drenaje: El agua de la bomba va directamente para la salida de drenaje sin pasar por el filtro.

CERRADO:
No tráfico es posible. Asegúrese de que la bomba no funciona en esta posición.

WASH: El agua de la bomba a través del filtro de abajo hacia arriba, y luego se drena por conducción con ella las impurezas retenidas por el filtro.

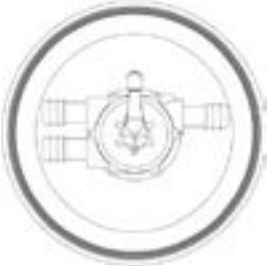

TRÁFICO:
El agua de la bomba directamente de vuelta para la piscina sin pasar por el filtro.

Aclarado: El agua de la bomba a través del filtro superior y la parte inferior hacia el desagüe.

11.1.2. Configuración de servicio del filtro

En el primer uso del filtro, es imperativo para llevar a cabo un lavado para drenar el desbordamiento de arena y eliminar las impurezas en la arena (el procedimiento de lavado del filtro se presenta en el siguiente párrafo).

Antes de encender la bomba, asegurarse de que el llenado de su pre-filtro (la bomba nunca debe funcionar sin agua). Al configurar primero de servicio del filtro, observar bien la dirección del flujo de agua: en la posición "filtración", el agua debe pasar a través del filtro de arriba hacia abajo. Si los tubos se invirtieron durante el montaje, o si la válvula selectora es defectuosa, el agua pasará a través del filtro desde abajo hacia arriba, y el resultado será inevitablemente y muy rápidamente dañar el tanque y coladores. signos significativos de mal montaje:

- un manómetro de baja presión;
- una tasa que caen rápidamente, incluso después de un lavado bien filtrar la pre-bomba de filtro está limpio;
- Siempre una piscina de agua turbia.

11.1.3. lavar el filtro

Después de que el lavado inicial del filtro, la válvula colocada en la filtración y la bomba de funcionamiento, el medidor de presión indica una presión nominal en la que se somete el filtro. Esta presión variará con el flujo de la bomba, la presión estática y las pérdidas de presión debido a las tuberías. Para hacer un seguimiento de esta presión nominal, gire la aguja de calibre ajustable rojo y alinearla con la aguja de presión.

Se observará después de un cierto tiempo de filtración una disminución en el flujo de entrega. Esta disminución de la velocidad es causada por la obstrucción progresiva del filtro, el filtro previo del skimmer o la bomba.

Si la presión del filtro es menor que la presión indicada por la aguja ajustable, es necesario limpiar el pre-filtro de la skimmer consiste en un anillo de acero inoxidable y un tejido de bolsa de filtro. Usted puede devolver el filtro de bolsa para limpiar o cambiarlo. Esto debe hacerse después de la limpieza de la piscina, y por lo menos una vez a la semana. Si los residuos está presente en el filtro de pre-bomba, limpiarla también:

- detener la bomba y conmutar la válvula selectora a la posición cerrada;
- desenroscar toda la descarga de bola unión-trim y configurarlo un tapón. también poner un tapón en la parte inferior del skimmer (conectores macho de);
- abrir la pre-filtro y extraer la cesta;
- eliminar todos los depósitos con un chorro de limpieza;
- poner el carro en su lugar;
- a colocar la tapa del prefiltro asegurándose de que el sello está en su lugar y que no hay agua para cebar la bomba;
- quitar los tapones en el skimmer y el tornillo de descarga y la totalidad de la bola-unión-trim;
- ajustar la válvula selectora en la posición de filtración y comenzar el funcionamiento de la bomba. Si la presión del filtro excede 0,3 bar o más que la indicada por la aguja ajustable, es necesario limpiar el filtro.

- detener la bomba y limpiar el pre-filtro, si es necesario;
- ajustar la válvula selectora de la posición WASH;
- poner la bomba en funcionamiento. La limpieza se inicia después de unos segundos. A continuación, ver el color del agua en la conexión transparente de la válvula selectora: el agua es muy turbia;
- cuando el agua se vuelve clara, parar la bomba y gire la válvula selectora a la posición de enjuague;
- poner la bomba en funcionamiento durante 30 segundos. Esta operación está destinada a eliminar los residuos que queda en la válvula principal y para estabilizar la arena;
- detener la bomba y conmutar la válvula selectora en la posición de filtración;
- poner la bomba en funcionamiento.

Después del lavado, el puntero negro debe ser devuelto a la aguja de presión nominal. Si después de lavar (o posiblemente un segundo), la presión manométrica no se baja, llame a su instalador.

11.1.4. Tiempo de funcionamiento de la filtración

El tiempo de filtración es la parte virtual del volumen total de agua a través del filtro. piscina de la familia, el tiempo de recarga permitido es de 6 horas como mínimo. Durante la temporada de uso de la piscina, la bomba del filtro debe estar encendido todos los días.

Recomendamos dependiendo de la temperatura del agua:

- inferior a 14 ° C: 5 a 6 horas por día;
- 15 ° a 23 ° C: 6 a 8 horas diarias;
- por encima de 23 ° C: 10 a 12 h por día.

Más tráfico a la piscina y la temperatura, mayor es necesario aumentar el tiempo de filtración. Para una óptima eficacia de la filtración, es necesario para operar en el día (entre las 8 y 21 horas).

En el caso de un enterrado CAJA POOL'N, el ideal es ejecutar el filtración mientras natación (un bañista contamina 3 m^3 de agua). Por contra, en el caso de una instalación por encima del suelo, por razones de seguridad, la filtración debe ser detenido durante el baño. A continuación, debe configurar el filtro después de las horas de baño.

Siempre mantener un nivel de agua correcto y constante para permitir el funcionamiento óptimo de la filtración. Este nivel se encuentra en la parte superior de la ventana 2/3 del skimmer.

11.2. Mantener la calidad del agua

Para un uso adecuado de su piscina, asegurar un tratamiento óptimo del agua. Asegúrese de limpiar regularmente los filtros y su pre-filtro (véase las operaciones de lavado se presentan en el párrafo 11.1.3) y que el tiempo de filtración diaria es suficiente (véase la sección 11.1.4). Para llenar su piscina, es obligatorio usar el agua de la red de agua potable, cuyas características son compatibles con el revestimiento. Está prohibido el uso de agua de un pozo o de una fuente privada.

Para preservar la calidad del agua de baño es necesario para asegurar el control y el tratamiento regular de la misma. La frecuencia de estas operaciones varía en función de la situación, por lo que es importante que se familiarice con el uso de diferentes productos que pueden ser necesarios para el mantenimiento de su piscina y mantener la calidad del agua. Durante el invierno, se puede añadir agua a la piscina alguicida y / o producto de invernada (no suministrado).

Compruebe regularmente la configuración de tu agua de la piscina para mantenerlos en los siguientes rangos aproximados:

- a un tratamiento con cloro, un pH entre 7,0 y 7,4, y un contenido de cloro libre entre 0,7 y 1,2 mg / L;
- a un tratamiento con bromo, un pH entre 7,6 y 8,0 y un contenido de bromo de entre 1 y 2 mg / L.

TH calcio (calcio total dureza) la medición de la dureza del calcio del agua, es decir su contenido de iones de calcio y el TAC (alcalinidad total) que cuantifica la alcalinidad del agua, es decir, la concentración de iones de hidrógeno debería estar entre 10 y 25 ° F. Un TAC o superior TH generan depósitos de calcio en el revestimiento y sobre las palas de la cubierta, dañar la estética y la buena articulación de la cobertura. Un TAC o inferior TH hacen que el agua agresiva y causan corrosión en las partes metálicas de la cuenca, tales como escala de acero inoxidable.

Para las descargas de agua de la piscina, es importante aprender acerca de los procedimientos de aplicación de la normativa de cada municipio, y pueden variar.

12. MANTENIMIENTO DE LA PISCINA POOL'N CAJA

Proceder al menos dos veces al año (en invierno temprano y tarde) para cerrar la inspección de las partes esenciales para la seguridad. Reemplace inmediatamente cualquier elemento que tiene un avanzado estado de desgaste que podría causar una incorrecta instalación de la cubierta. Piezas de repuesto deben ser originales o como se especifica en este documento.

12.1. Mantenimiento de la estructura

La madera es un material vivo que trabaja con variaciones en la humedad y la temperatura como ranuras o agrietada puede aparecer. Esto es completamente natural y no afecta de ninguna manera la durabilidad de nuestros productos. El tratamiento con autoclave utilizado para elementos de madera de esta piscina está en conformidad con las normas vigentes y es seguro al tacto para los hombres y los animales domésticos. En cualquier caso, se debe aplicar al producto de madera (por ejemplo, mancha de madera, pintura, aceite, producto micro-porosa ...).

Con el tiempo, la madera de su piscina tenderá a obstruir, esto es inevitable. Usted puede remediar esto mediante el uso una vez al año una alta presión para liberar los poros de la madera de distintos tipos de suelo. Asegúrese de ajustar la presión del agua para evitar dañar el tratamiento de superficie, o el riesgo frente a las fibras de madera. Inspeccionar la estructura de la madera (en particular, las fronteras y los pasos al aire libre) para eliminar cualquier astilla que habría aparecido.

La pared de la caja POOL'N está de pie. Se presenta como un kit y no fue diseñado para ser desmontado. Regularmente comprobar los pernos y tornillos accesibles desde todo el kit y realizar tareas de mantenimiento que se requiere (tratamiento de estiramiento de óxido, etc.). Un vaciado completo de la cuenca puede ser necesaria en la vida de su piscina. Durante esta operación, asegúrese de tomar todas las medidas de protección necesarias para evitar cualquier peligro (caídas, diapositivas, etc.). No extender el período de más de 48 horas a causa de deformaciones estructurales debido a las presiones del suelo podría surgir en el caso de piscinas enterradas o semi-enterrada. La lona de la piscina no deben ser objeto de diversos ataques que podrían dañar su sellado.

Si no se siguen las instrucciones de mantenimiento puede dar lugar a graves riesgos para la salud, especialmente para los niños.

12.2. cuenca del entorno de invierno

Es imperativo no vaciar la piscina en invierno (o por mucho tiempo). De hecho, la masa líquida desempeña un doble papel de aislamiento térmico y de lastre garantizando así un buen rendimiento del revestimiento y la estructura de la piscina. En invierno el estanque:

- realizar un lavado prolongado del filtro;
- aplicar un producto alguicida de invierno si es necesario;
- detener la bomba y conmutar la válvula selectora de la posición de drenaje;
- poner la bomba en funcionamiento hasta que el nivel del agua ha disminuido a 30 cm;
- desenroscar toda la descarga de bola unión-trim y configurarlo un tapón. también poner un tapón en la parte inferior del skimmer (conectores macho de);
- drenar el filtro desenroscando el desagüe más baja, sólo revisserez el reinicio de la cuenca;
- bomba de purga desenroscando el lado frontal (succión conectada al skimmer);
- desconectar la bomba y almacenarlo en un lugar seco y protegido de la congelación. En potencialmente sujeta a regiones de gel, es aconsejable para atornillar un tapón comprimible (llamado "Gizmo") en el skimmer para que éste efectivo empuje hielo en vez del skimmer. Retire el skimmer mientras que el agente de tratamiento de agua (tabletas de cloro, floculante, etc.). Durante la temporada de lluvias, es aconsejable introducir una manta por encima de la piscina. CONSEJO: el invierno no es obligatorio, especialmente si el clima es templado, con temperaturas positivas. En este caso, es apropiado para mantener el nivel de agua de la piscina y gire el filtro de 2 a 3 horas por día. Compruebe regularmente el nivel del agua de la piscina. Si una helada severa,

13. CONDICIONES DE LA GARANTÍA

Asegúrese de mantener la forma, la factura, comprobante de compra y el número de seguimiento presentes en los paquetes. La garantía no cubre:

- envejecimiento normal de los materiales (inicio de la corrosión, deformación natural de la madera, etc.);
- daños causados por una manipulación incorrecta durante la instalación o el uso de accesorios (choques, rasguños, etc. puede alterar los diversos tratamientos de superficie);
- incidentes no relacionados directamente con el uso normal de los accesorios de la piscina.

Todas las garantías descritas a continuación se aplica a las piezas defectuosas por nuestro personal y se limita a la sustitución del artículo (s) (s) en cuestión. No están cubiertos los gastos de desmontaje y montaje.

13.1. elementos de madera de la garantía

Las piezas de madera tienen una garantía de 10 años por el fabricante contra el ataque de insectos y la decadencia (tratado autoclave madera de alta presión cumple con los estándares).

Esta garantía no tiene en cuenta la deformación naturales (aparición de grietas, fisuras que no atente contra la resistencia de la madera), y los cambios de color debido a los impactos climáticos. También se excluyen los defectos de montaje o almacenamiento pegadizo: deformadas cuchillas paredes (exposición al sol, de montaje diferido después de la apertura del paquete), así como cuchillas que tienen sufrido una transformación o una rotura debido a un no conformes instrucciones de montaje del registro. Además, no se tendrá en garantía, toda la madera que se ha aplicado un producto, tales como la mancha.

13.2. Accesorios garantía

Los accesorios están garantizados contra defectos de fabricación o montaje que puedan dañar el funcionamiento de la piscina, dentro de las condiciones de garantía. En particular, estas condiciones de garantía Accesorios incluyen el requisito para que el usuario realice auditorías y mantenimiento periódico necesarias para el funcionamiento de la piscina. Estas condiciones deben cumplirse con el fin de hacer valer la garantía.

13.3. forro garantizado

OBJETO Y GARANTÍA	Estanqueidad y el mantenimiento de las soldaduras. La garantía se limita a la sustitución total o reparación de revestimiento defectuoso reconocido sin otros daños.
LONGITUD DE garantía desde la fecha D hermética	2 años a la
CONDICIONES PARA OBTENER LA GARANTÍA	El cumplimiento de las condiciones de instalación, uso y mantenimiento

Los pliegues apareció después de la instalación del revestimiento no se toman como garantía, que pueden resultar de parámetros fisicoquímicos inapropiadas de agua (la temperatura del agua debe estar por debajo de 28 ° C, el pH debería estar entre 7.0 y 7.4, como parte de un tratamiento con cloro, y 7.6 a 8.0 para un tratamiento con bromo. la concentración desinfectante debe estar en el rango recomendado por el fabricante de los productos procesamiento).

También se excluyen de la garantía de la aparición en el forro, la tinción o manchas amarillentas en la línea de agua. Estos pueden ser el resultado de la deposición de compuestos orgánicos en la superficie (cremas y aceites solares, productos de la combustión de hidrocarburos o los incendios de combustión

madera). Es para este fin de limpiar regularmente la línea de agua con productos adecuados para este propósito (no suministrado) y un medio no abrasivo. El agua caliza altamente cargado puede ser también la causa de estas coloraciones, por incrustación de sarro en la membrana. El agua dura, dureza total (TH) mayor que 25 ° F requiere la adición de una retirada del producto calcáreo adecuada para la piscina (no suministrado). Se puede obtener información sobre la dureza del agua de su dispensador de agua.

También se excluyen de la garantía:

- manchas relacionadas con el desarrollo de algas y microorganismos: agua de la piscina debe dar un tratamiento de desinfección y control contra las algas, regular y adaptados como concentración de la composición;
- manchas, decoloración y arrugas resultantes de la acción de los productos oxidantes fuertes en contacto directo con la membrana (lanzado directamente en la piscina) o productos sobreconcentración oxidantes locales (a menudo relacionada con la ausencia de funcionamiento del filtro durante la disolución de estos productos de fase);
- manchas relacionadas con el estancamiento y / o descomposición de cuerpo extraño en contacto con el forro (hojas, partes metálicas oxidables, vario de basura, etc.);
- deficiencias relacionadas con el contacto de materiales incompatibles con la membrana tales como bitumen, alquitrán, aceites, paneles de poliestireno, poliuretano. El uso de cintas adhesivas y adhesivo sobre la membrana se evita;
- lágrimas en el revestimiento bajo la Hung que dan como resultado, durante la instalación, un movimiento de la camisa sin primero ganaron el colgado.

13.4. garantía filtro de arena

OBJETO Y GARANTÍA	Sellado del tanque
GARANTÍA período desde la fecha DE A en el tanque	5 años
CONDICIONES PARA OBTENER LA GARANTÍA	sistema hidráulico incluyendo bomba de generar una presión de funcionamiento en el filtro de 1,2 bar inferior. La limpieza regular del filtro contra el lavado para evitar la obstrucción de la carga del filtro Instalación ausencia del filtro por encima del nivel de agua no ventiló y sin válvula de no retorno

La garantía no se aplica en caso de rechazo de arena permanente si se usó el tamaño de partícula de arena de menos de 0,6 mm (la arena suministrado cumple este criterio).

13.5. Garantizar la bomba de filtración

OBJETO Y GARANTÍA	motor de la bomba.
GARANTÍA período desde la fecha DE ADQUISICIÓN 2 años	
CONDICIONES PARA OBTENER LA GARANTÍA	La limpieza regular del prefiltro y el filtro de la falta de uso de la bomba en seco (sin agua)

13.6. partes de garantía de ABS (skimmer, la represión)

OBJETO Y GARANTÍA	La estanqueidad y la resistencia de las piezas ABS
LONGITUD DE garantía desde la fecha D ADQUISICIÓN 10 años	
CONDICIONES PARA OBTENER LA GARANTÍA	Ningún fenómeno de de piezas ABS "agrietamiento por estrés" (válvulas, tornillos) debido a los tensioactivos contenidos en algunas grasas: el uso de la grasa debe ser evitado en estos

13.7. amplia Garantía de acero inoxidable

OBJETO Y GARANTÍA	gran resistencia inoxidable
LONGITUD DE garantía desde la fecha D ADQUISICIÓN 2 años	
CONDICIONES PARA OBTENER LA GARANTÍA	los parámetros del agua siempre se mantiene dentro de los límites establecidos en el apartado 11.2.

notas

PEFC
PEFC/10-4-8

CERTIFICAT DE QUALITE

CHAÎNE DE CONTRÔLE PEFC

Société **PROCOPI**
35650 LE RHEU

N° Chaîne de contrôle **FCBA/12-01382**

La chaîne de contrôle de l'entreprise ci-dessus désignée est en conformité avec les exigences PEFC* en vigueur.

Ce certificat est délivré selon le référentiel PEFC de la chaîne de contrôle des bois de FCBA MQ CERT 11-360.

Périmètre	Méthode utilisée
Fabrication et distribution d'équipements bois pour piscines Sur le site de Pleumeleuc	Transfert en pourcentage moyen

Ce certificat atteste la vérification de la chaîne de contrôle, fondée sur un contrôle permanent.
Il ne peut préjuger d'évolutions ou de décisions qui seraient prises en cours d'année.
La liste des entreprises sous certification est disponible sur les sites Internet :
www.fcba.fr et http://register.pefc.cz

cofrac
CERTIFICATION DE PRODUITS INDUSTRIELS
ACCREDITATION N°5-011 PORTEE DISPONIBLE SUR WWW.COFRAC.FR

** annexes 15 et 16 du schéma français de certification forestière, traduction des annexes PEFC ST 2002 : 2010 et PEFC ST 2001 : 2008 du document technique international du PEFC Council.*

N° de Certificat
0226/2012
Date : 13 février 2012
Valable jusqu'au 01/02/2017

LE RESPONSABLE CERTIFICATION
Alain HOCQUET

2647

FCBA
INSTITUT TECHNOLOGIQUE

10, avenue de Saint-Mandé
75012 Paris
Tél. : +33 (0)1 40 19 49 19
Fax : +33 (0)1 43 40 85 65
www.fcba.fr

Número de serie